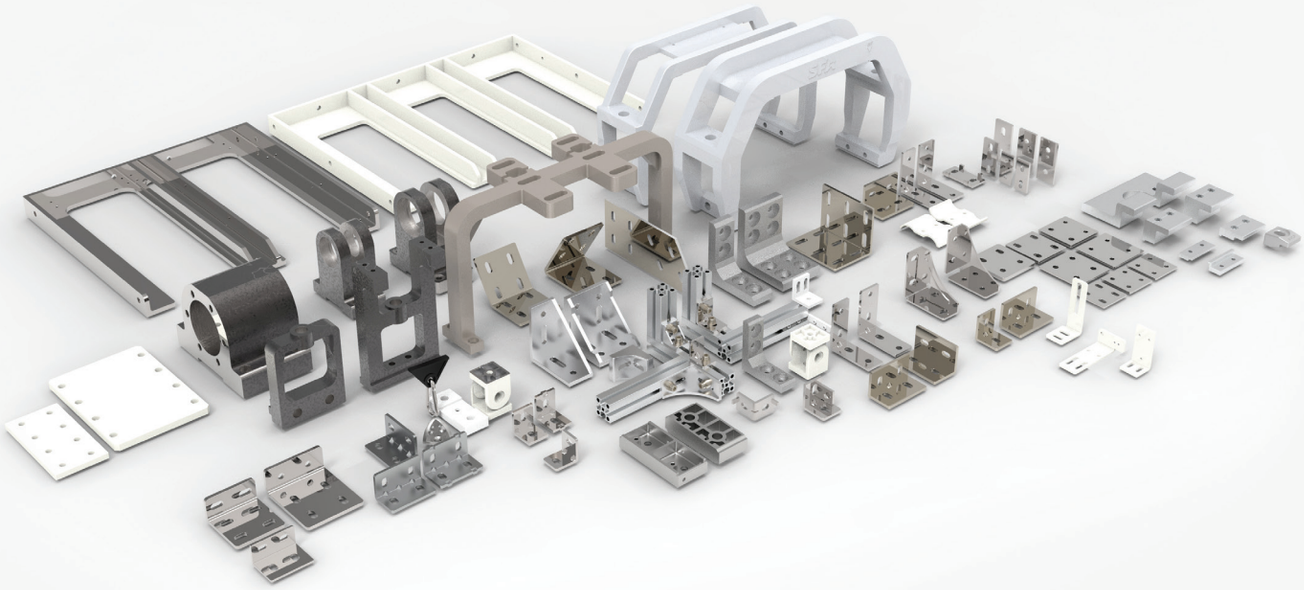

자동화설비 부품전문 (주)영광테크

Bracket

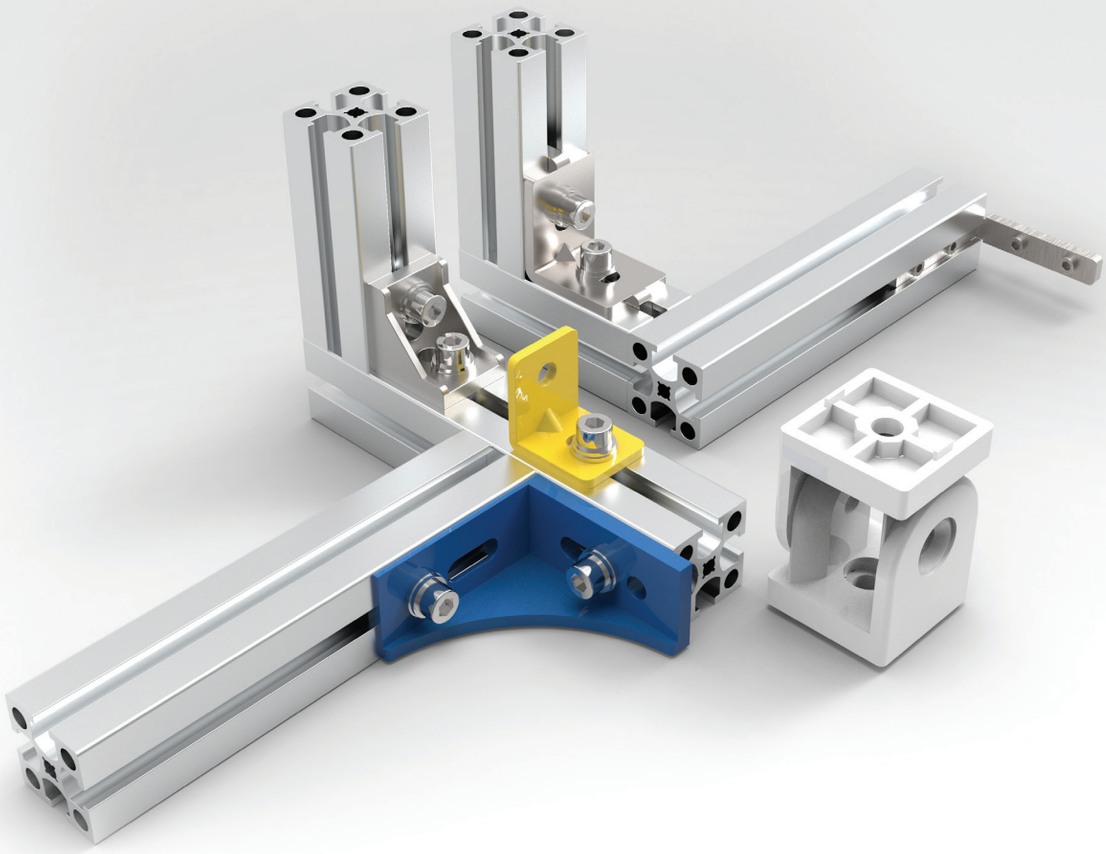

Creating
the Best Business Value
(주)영광테크는 품질과 환경, 고객을 생각하는 기업입니다.

04

Bracket

메인화면 구석에 3D모델링은 실제품과 차이가 있을 수 있습니다.

스틸브라켓_page114
직각조립용 _page114~123
외부보강용 _page124~125
태양광용 _page125~126

AL브라켓_page126
직각조립용 _page126~132
SF시리즈 _page132~137
LS시리즈 _page137~139
OS시리즈 _page139~140
기타 _page140~148

사출_page149
GEN시리즈 _page149~152
기타 _page152~154

클램프_page155
AI캐스팅 _page155
AI압출 _page156~159
사출 _page159
주물 _page160

OHCV_page161
캐스팅 _page161~166
주물 _page166~168

파이프서포트 _page168~169

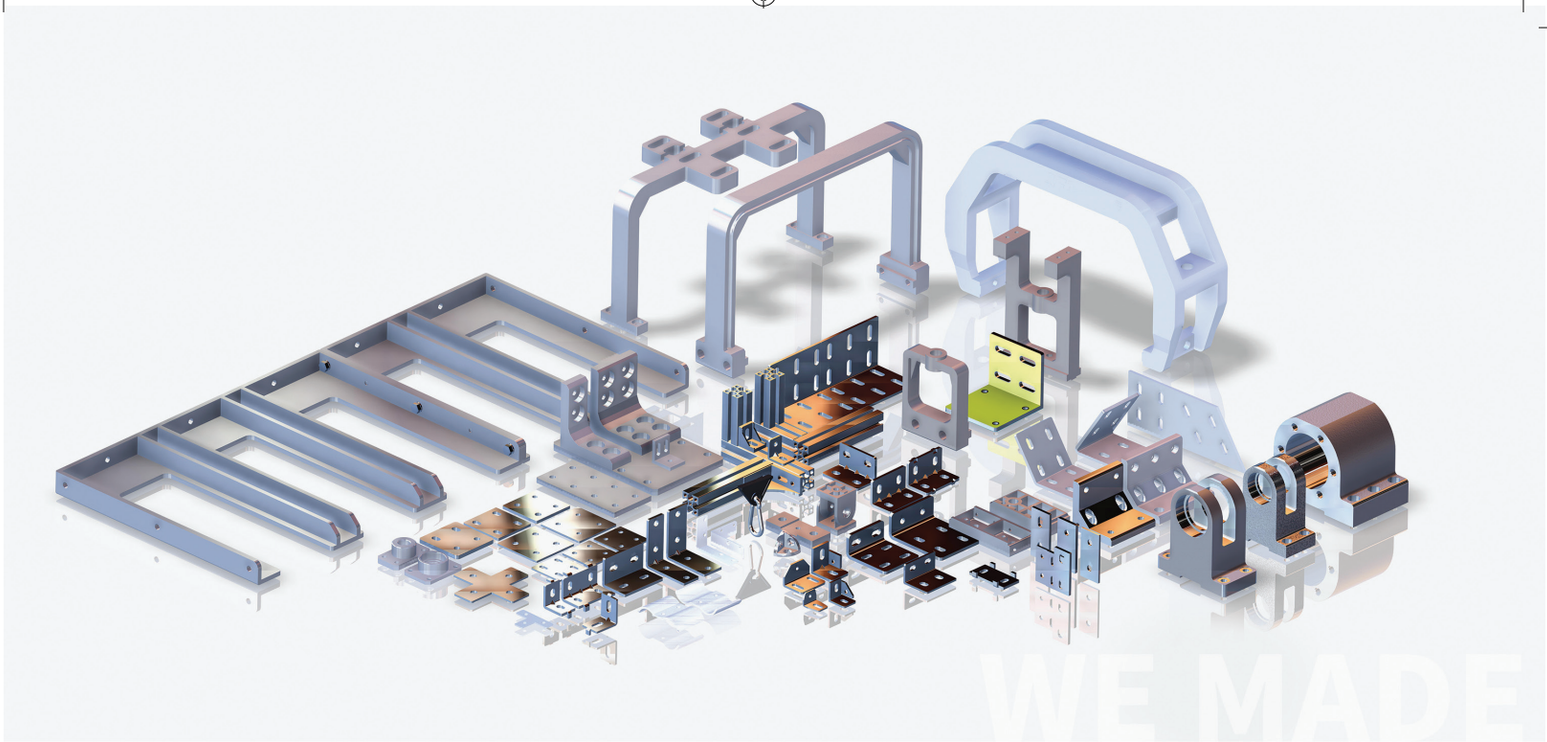

BRACKET

다양한 조립 환경 / 강도와 인장하중 피막처리 시험인증서

브라켓은 흔들림에 대한 보호와 신속하고 정확한 조립을 할 수 있습니다.
프로파일 홈 또는 플레이트에 조립, 직각 뿐 아니라 각도와 부품고정용부터 서포터브라켓, pc복합판에 이르기까지 크기와 모양이 다양해서 조립 상황에 맞게 사용 할 수 있습니다.
강도와 인장 하중 피막처리(아노다이징) 시험 인증서를 공개하고 있으며 영광테크 전 제품에 4대 중금속 유해물질 기준 시험 인증서를 공개 하고 엄격하게 관리 하고 있습니다.

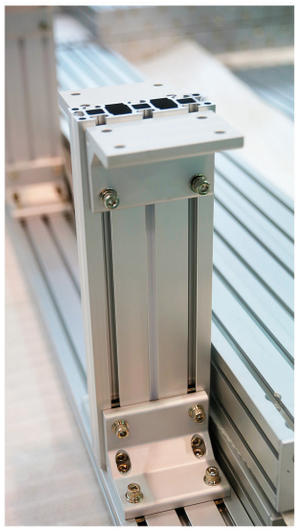

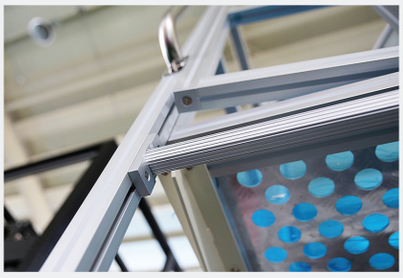

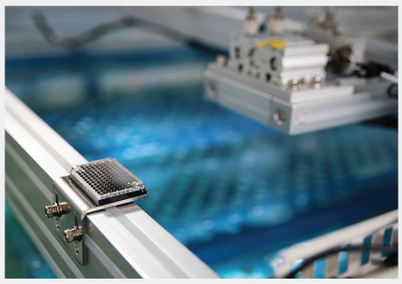

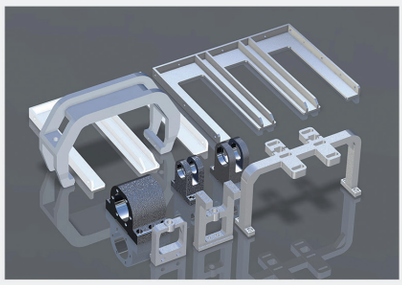

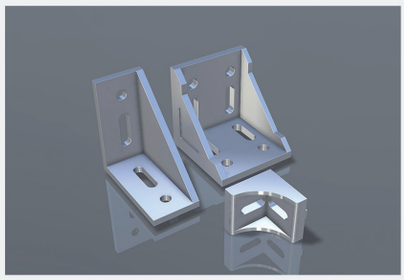

STEEL BRACKET-직각조립용

YKBK-S 표준20 Series

Technical Data

Material	SPHC
Surface Processing	NI(니켈), ZN(백색)
Application	강한 체결력을 요하는 작업에 사용

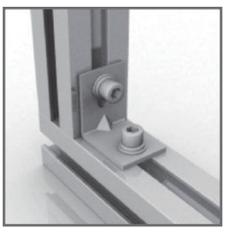

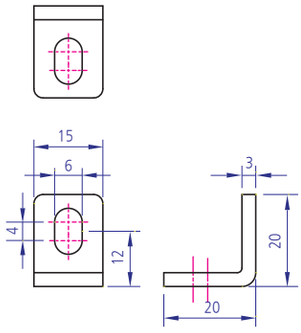

YKBK-S G20*15

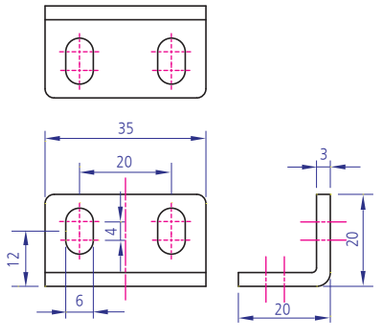

YKBK-S G20*35

STEEL BRACKET-직각조립용

YKBK-S 표준30 Series

Technical Data

Material	SPHC
Surface Processing	NI(니켈), ZN(백색)
Application	강한 체결력을 요하는 작업에 사용

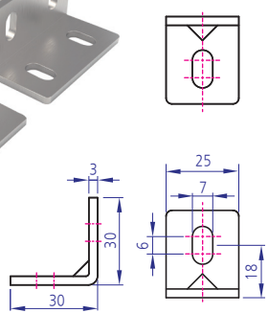

YKBK-S G30*25

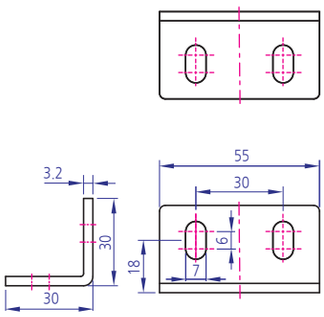

YKBK-S G30*55

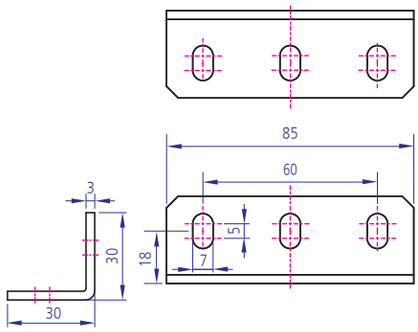

YKBK-S G30*85

STEEL BRACKET-직각조립용

YKBK-S 표준40 Series

Technical Data

Material	SPHC
Surface Processing	NI(니켈), ZN(백색)
Application	강한 체결력을 요하는 작업에 사용

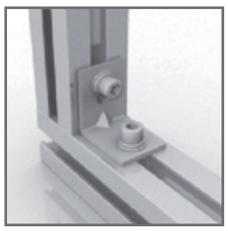

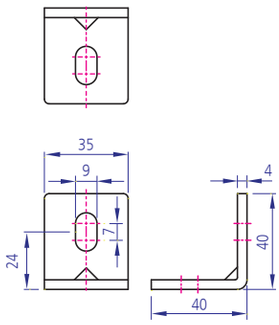

YKBK-S G40*35

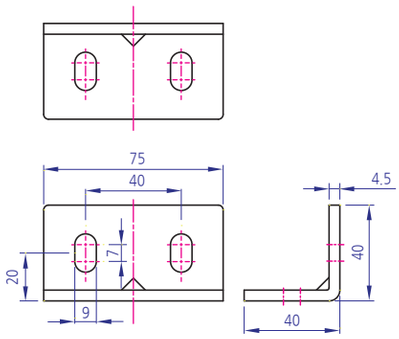

YKBK-S G40*75

STEEL BRACKET-직각조립용

YKBK-S 표준40 Series

Technical Data

Material	SPHC
Surface Processing	NI(니켈), ZN(백색)
Application	강한 체결력을 요하는 작업에 사용

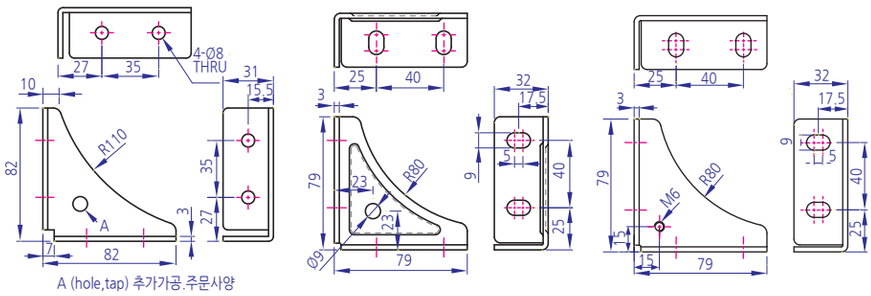

YKBK-S G40*80(HOLE) YKBK-S G40*80(장공) YKBK-S G40*80(장공) T40*80(P15*15)

STEEL BRACKET-직각조립용

YKBK-S 표준60 Series

Technical Data

Material	SPHC
Surface Processing	NI(니켈), ZN(백색)
Application	강한 체결력을 요하는 작업에 사용

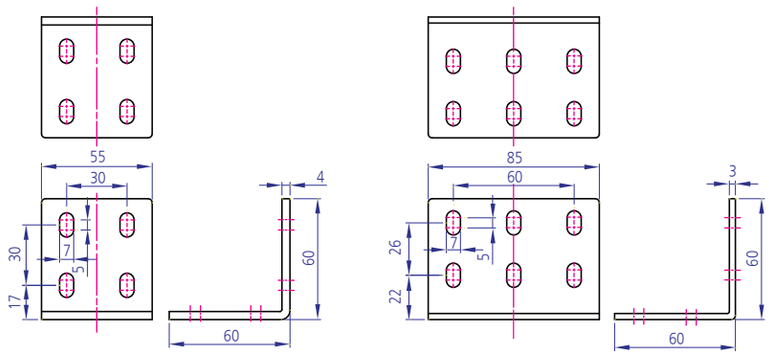

YKBK-S G60*55 YKBK-S G60*85

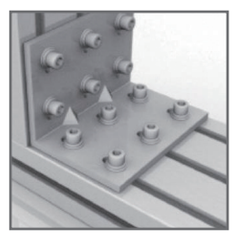

STEEL BRACKET-직각조립용

YKBK-S 표준80 Series

Technical Data

Material	SPHC
Surface Processing	NI(니켈), ZN(백색)
Application	강한 체결력을 요하는 작업에 사용

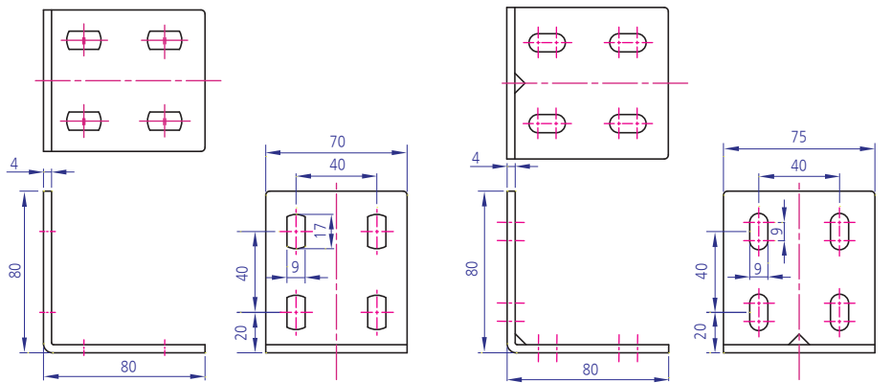

YKBK-S G80*70 YKBK-S G80*75

STEEL BRACKET-직각조립용

YKBK-S 표준120 Series

Technical Data

Material	SPHC
Surface Processing	NI(니켈), ZN(백색)
Application	강한 체결력을 요하는 작업에 사용

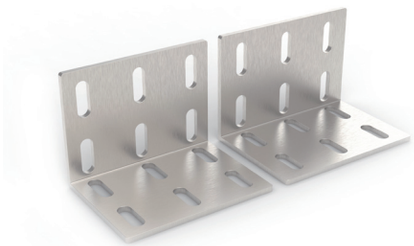

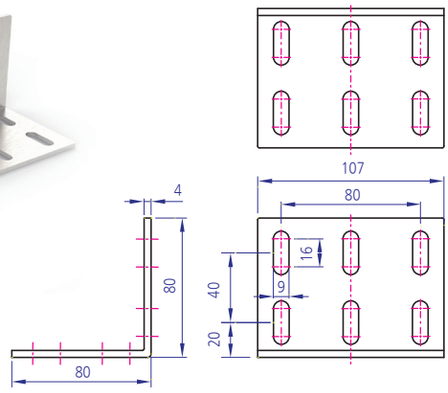

YKBK-S G80*107

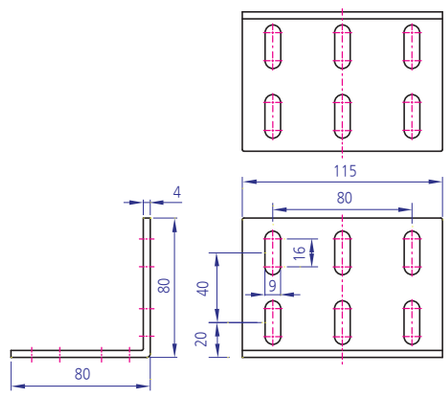

YKBK-S G80*115

STEEL BRACKET-직각조립용

YKBK-S F Series

Technical Data

Material	SPHC
Surface Processing	NI(니켈), ZN(백색)
Application	강한 체결력을 요하는 작업에 사용, 결합시 이탈방지

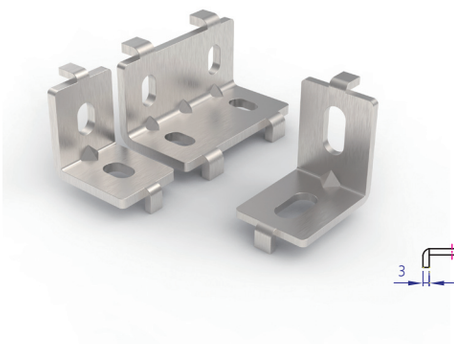

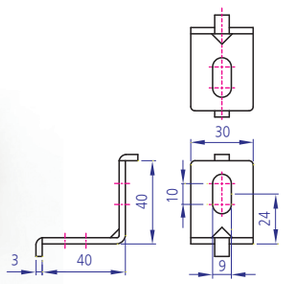

YKBK-S F40*30

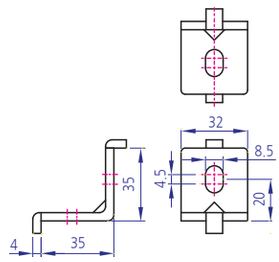

YKBK-S F35*32

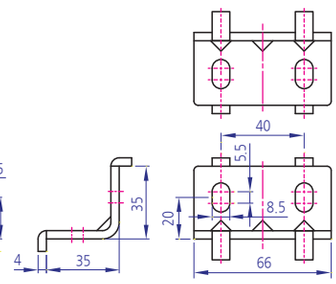

YKBK-S F35*66

STEEL BRACKET-직각조립용

YKBK-S LG40 Series

Technical Data

Material	SPHC
Surface Processing	NI(니켈), EL(무전해니켈)
Application	강한 체결력을 요하는 작업에 사용

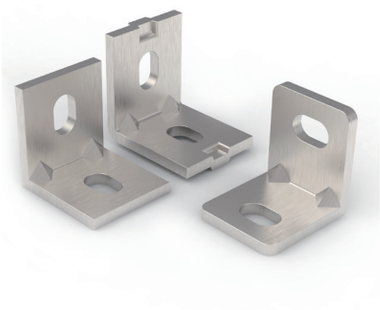

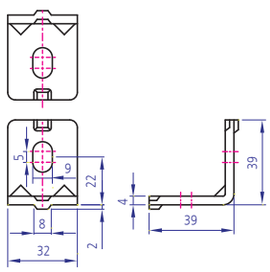

YKBK-S LG401

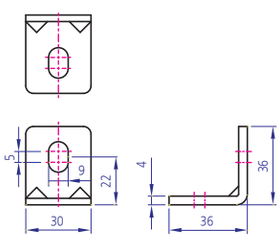

YKBK-S LG402

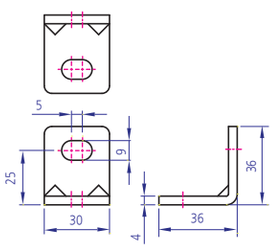

YKBK-S LG403

STEEL BRACKET-직각조립용

YKBK-S LG50 Series

Technical Data	
Material	SPHC
Surface Processing	NI(니켈), EL(무전해니켈)
Application	강한 체결력을 요하는 작업에 사용

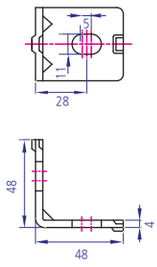

YKBK-S-LG501

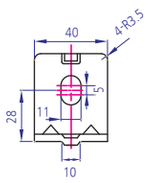

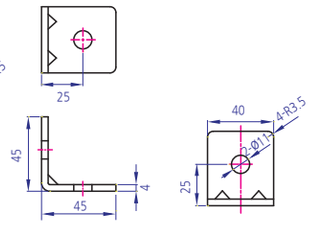

YKBK-S-LG501H

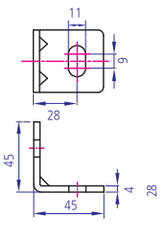

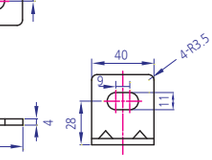

YKBK-S-LG503

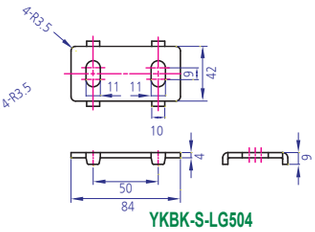

YKBK-S-LG504

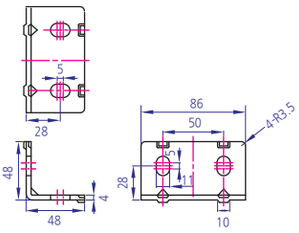

YKBK-S-LG1001

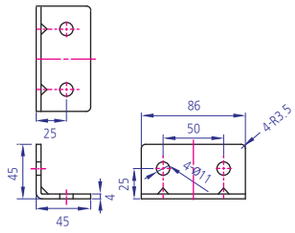

YKBK-S-LG1001H

STEEL BRACKET-직각조립용

YKBK-S LG80 Series

Technical Data	
Material	SPHC
Surface Processing	NI(니켈), EL(무전해니켈)
Application	강한 체결력을 요하는 작업에 사용

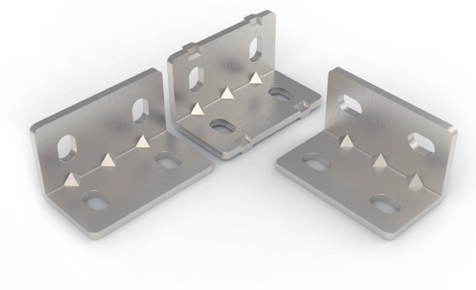

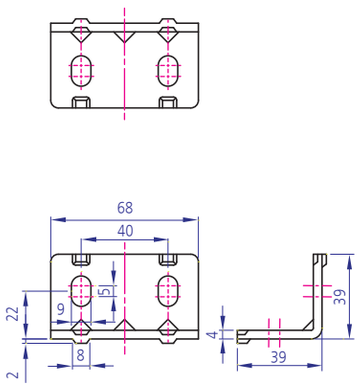

YKBK-S LG801

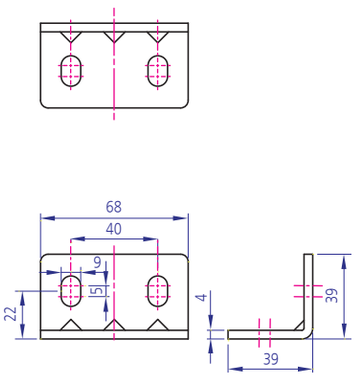

YKBK-S LG802

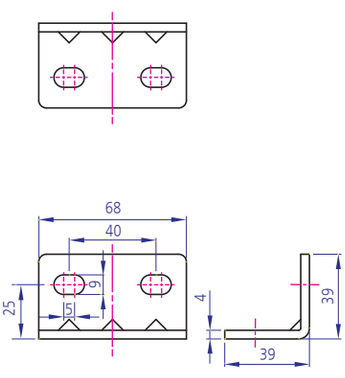

YKBK-S LG803

STEEL BRACKET-직각조립용

YKBK-S LD Series

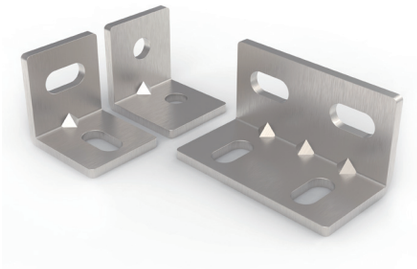

Technical Data	
Material	SPHC
Surface Processing	NI(니켈), IVORY(도장)
Application	강한 체결력을 요하는 작업에 사용

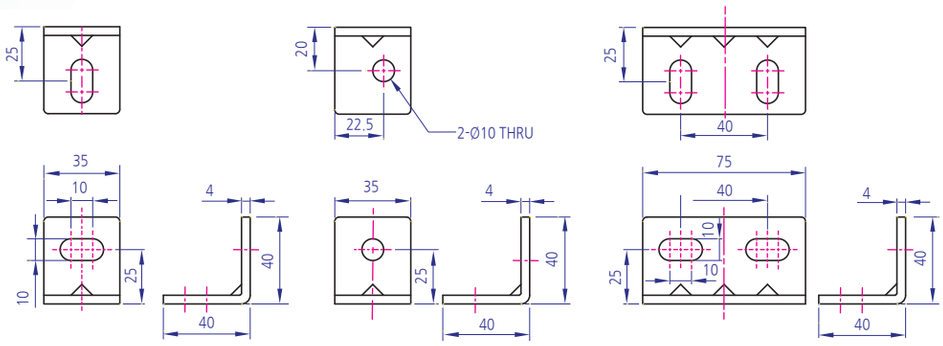

YKBK-S LD40*35(SLOT10)　YKBK-S LD40*35(HOLE)　YKBK-S LD40*75(SLOT10)

STEEL BRACKET-직각조립용

YKBK-S HS Series

Technical Data	
Material	SPHC
Surface Processing	NI(니켈), EL(무전해니켈)
Application	강한 체결력을 요하는 작업에 사용

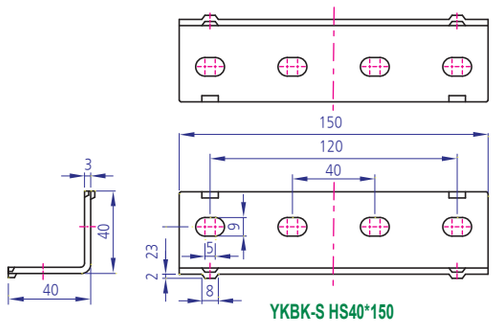

YKBK-S HS40*150

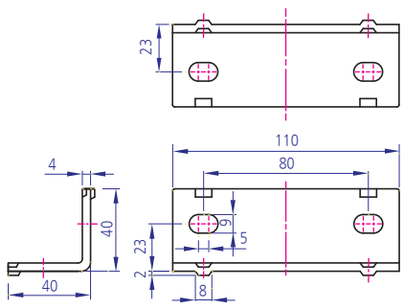

YKBK-S HS40*110

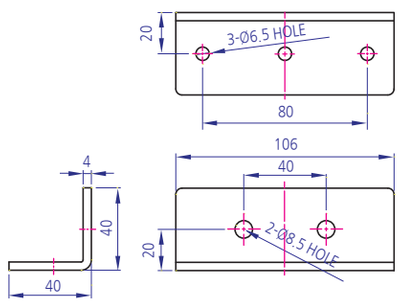

YKBK-S HS40*106

STEEL BRACKET-직각조립용

YKBK-S CF Series

Technical Data	
Material	SPHC
Surface Processing	NI(니켈), ZN(백색)
Application	강한 체결력을 요하는 작업에 사용

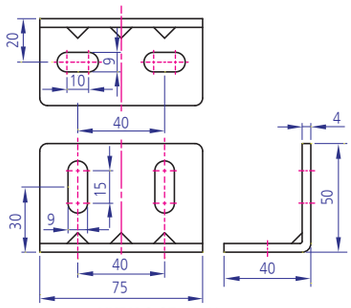

YKBK-S CF40*50*75

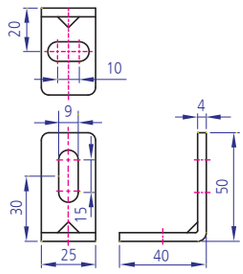

YKBK-S CF40*50*25

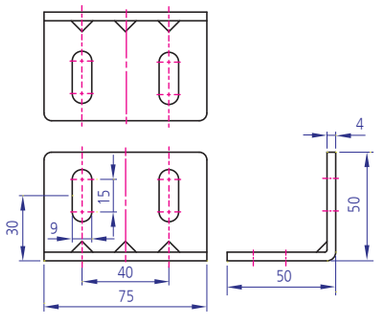

YKBK-S CF50*75

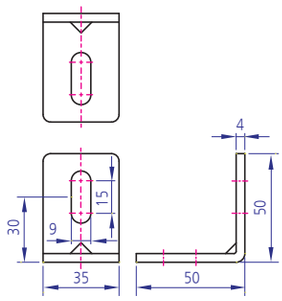

YKBK-S CF50*35

STEEL BRACKET-직각조립용

YKBK-S SL Series

Technical Data	
Material	SPHC
Surface Processing	NI(니켈), EL(무전해니켈)
Application	강한 체결력을 요하는 작업에 사용

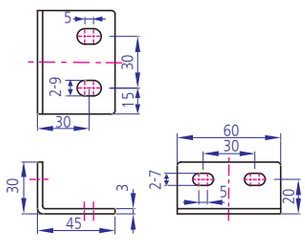

YKBK-S SL45*30*60

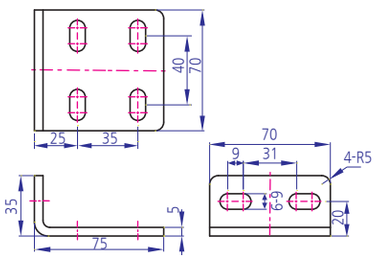

YKBK-S SL75*35*70

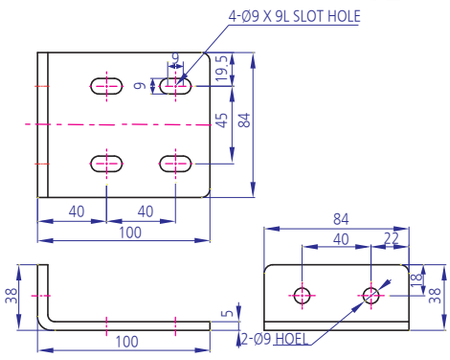

YKBK-S SL100*38*84

STEEL BRACKET-직각조립용

YKBK-S TAP고정형 Series

Technical Data	
Material	SPHC
Surface Processing	NI(니켈)
Application	BRACKET를 이용하여 직각조립과 동시에 아크릴판 등을 고정하는 용도로 사용

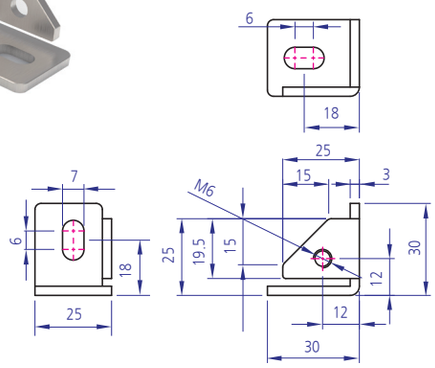

YKBK-S T30*25(M6)

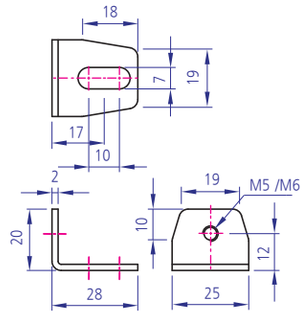

YKBK-S T28*25(M5,M6)

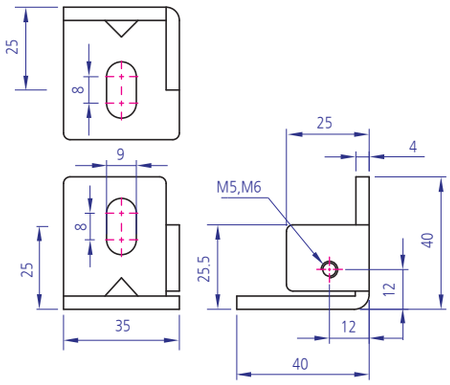

YKBK-S T40*35(M5,M6)

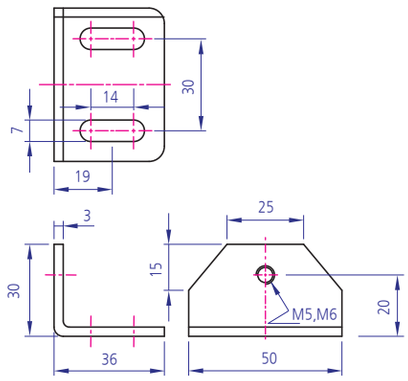

YKBK-S T30*50(M5,M6)

STEEL BRACKET-직각조립용

YKBK-S-25x23x50

Technical Data	
Material	SPHC
Surface Processing	NI(니켈), EL(무전해니켈)
Application	강한 체결력을 요하는 작업에 사용 ※행거샤프트 조립용※

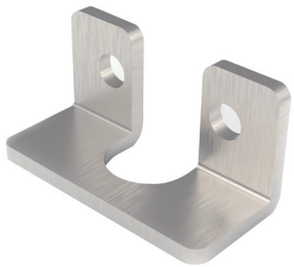

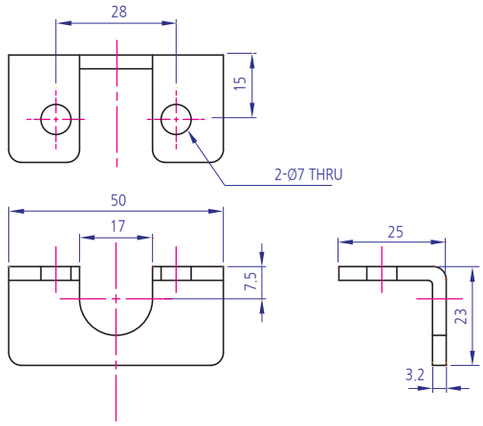

STEEL BRACKET

YKBK-S ETC Series

Technical Data	
Material	SPHC
Surface Processing	NI(니켈), ZN(백색), EL(무전해니켈)
Application	강한 체결력을 요하는 작업에 사용

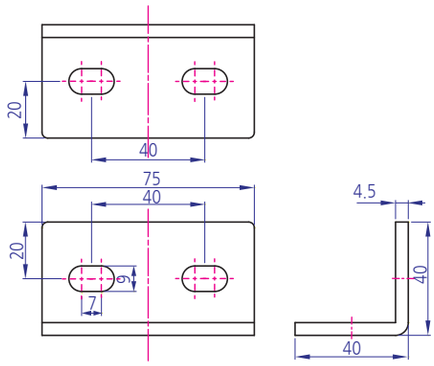

YKBK-S AT40*75

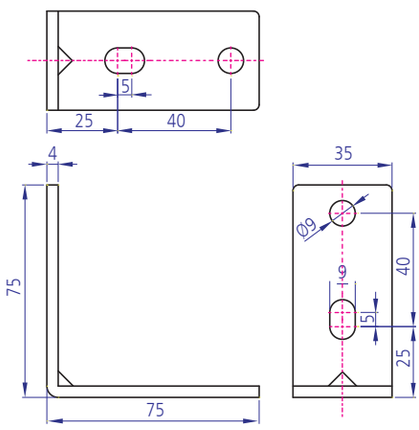

YKBK-S 75*35

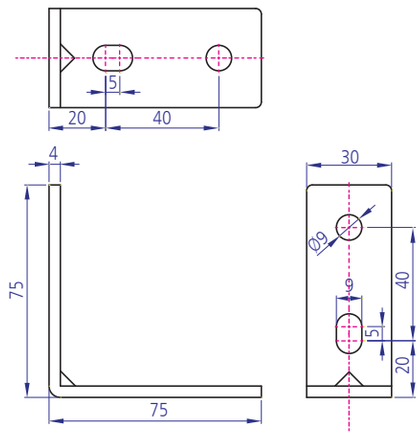

YKBK-S 75*30

STEEL BRACKET

YKBK-S34x44x50

Technical Data	
Material	SPHC
Surface Processing	IVORY도장
Application	강한 체결력을 요하는 작업에 사용
	※발주시 SET(2EA)기준 발주요망※

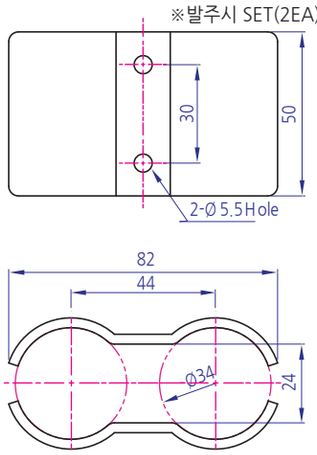

STEEL BRACKET-직각조립용

YKBK-S86x100x95

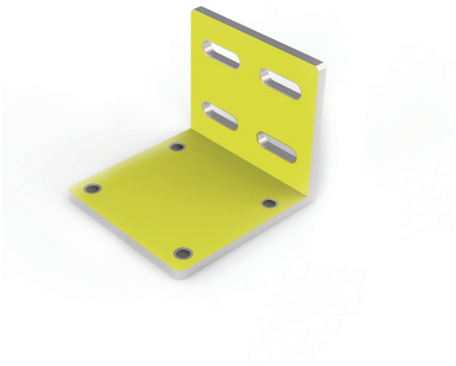

Technical Data

Material	SPHC
Surface Processing	NI(니켈), EL(무전해니켈)
Application	강한 체결력을 요하는 작업에 사용

※캐스터 부착용※

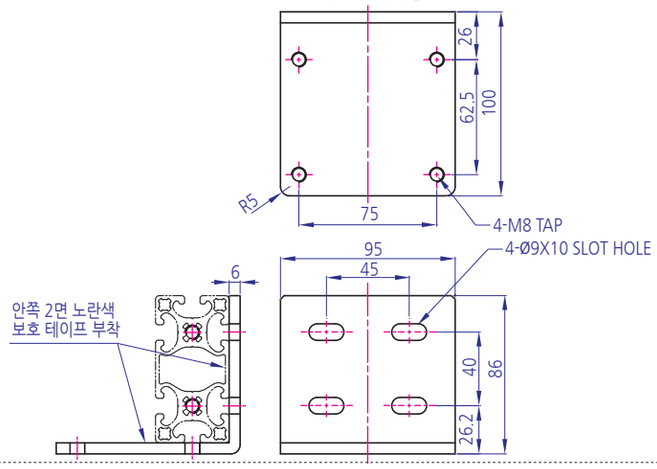

STEEL BRACKET-직각조립용

YKBK-S-LG 403W 73x39x32

Technical Data

Material	SPHC
Surface Processing	NI(니켈), EL(무전해니켈)
Application	강한 체결력을 요하는 작업에 사용

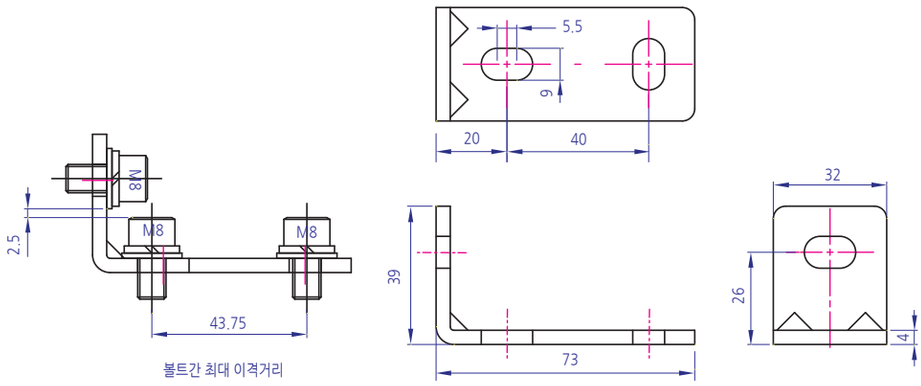

STEEL BRACKET-직각조립용

YKBK-S-40x35x50

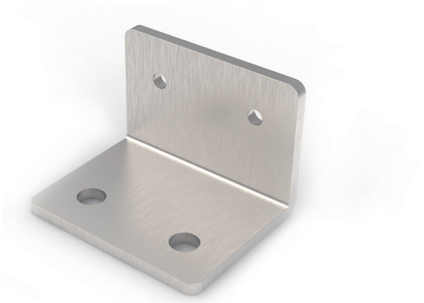

Technical Data

Material	SPHC
Surface Processing	NI(니켈), EL(무전해니켈)
Application	강한 체결력을 요하는 작업에 사용

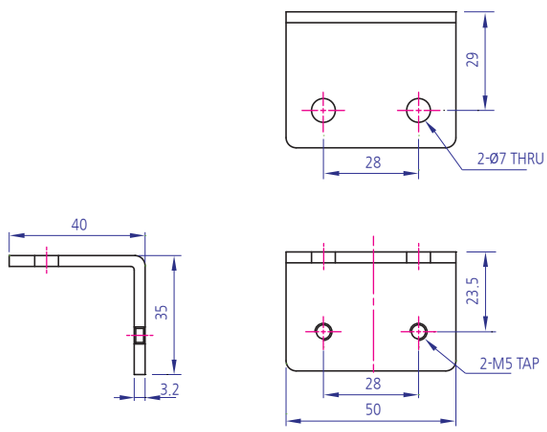

STEEL BRACKET-직각조립용

YKBK-S-LG802W 73x39x68

Technical Data	
Material	SPHC
Surface Processing	NI(니켈), EL(무전해니켈)
Application	강한 체결력을 요하는 작업에 사용

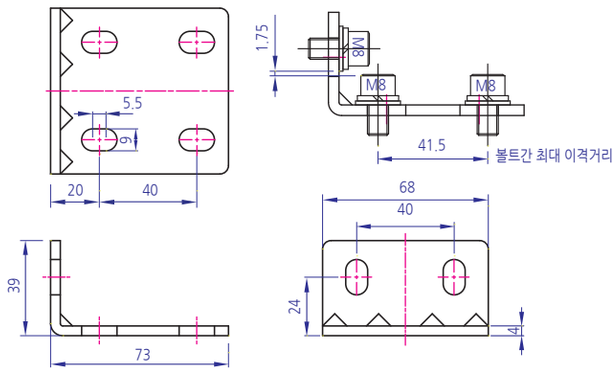

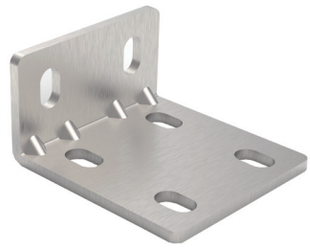

STEEL BRACKET

YKBK-S-75x75x104

Technical Data	
Material	SPHC
Surface Processing	NI(니켈), EL(무전해니켈)
Application	강한 체결력을 요하는 작업에 사용

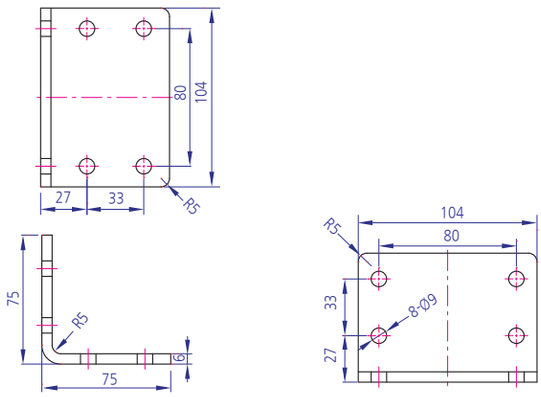

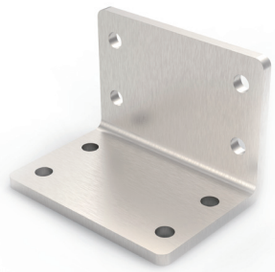

STEEL BRACKET

YKBK-S-39x39x75

Technical Data	
Material	SPHC
Surface Processing	NI(니켈), EL(무전해니켈)
Application	강한 체결력을 요하는 작업에 사용

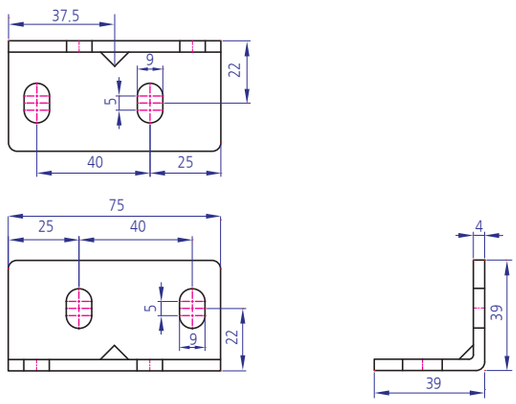

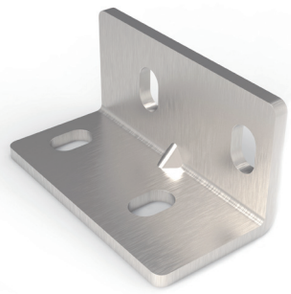

STEEL BRACKET-외부보강용

YKBK-S (I형) Series

구분	규격	L	W	P	D	T	Material	Plating
표준형	YKBK-S G306-I	55	25	30	7	2.5	SPHC	NI(니켈) ZN(백색) EL(무전해니켈)
	YKBK-S G408-I	75	35	40	9	3		
대영형	YKBK-S D306-I	55	25	30	7	3		
	YKBK-S D408-I	75	35	40	8.5	4.5		
표준 장공형	YKBK-S J306-I	55	25	30	Ø7*7 Slot	4		
	YKBK-S J408-I	75	35	40	Ø9*7 Slot	3t,4t		
LG 형	YKBK-S LG405	66	30	40	Ø9*5 Slot	4		

Technical Data

Material	SPHC
Surface Processing	NI(니켈), ZN(백색), EL(무전해니켈)
Application	강한 체결력을 요하는 작업에 사용

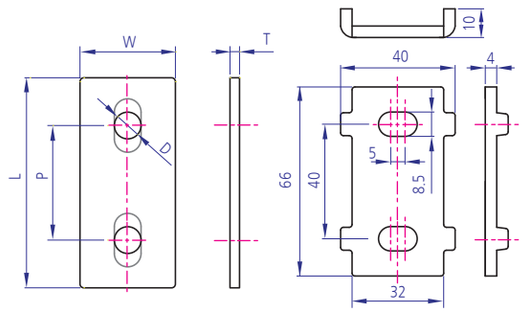

STEEL BRACKET-외부보강용

YKBK-S (ㅁ형) Series

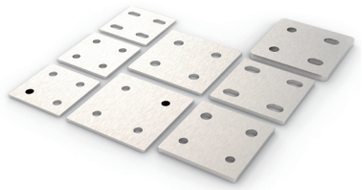

규격	L1	L2	P1	P2	T	D1	D2	Material	Plating
YKBK-S G306-□	55		30		2.5	7		SPHC	NI(니켈) ZN(백색) EL(무전해니켈)
YKBK-S D306-□	55		30		3	7			
YKBK-S J306- □	55		30		3	Ø6.5*7 Slot			
YKBK-S G408-□	76		40		3	9			
YKBK-S G406-□	76		40		3	7			
YKBK-S LG408-□	66	68	40		4	Ø8.5*5.5 Slot			
YKBK-S AT66*68	66	68	40	35	4.5	7	9		
YKBK-S G 408A	75	75	40	40	6	9	9		

Technical Data

Material	SPHC
Surface Processing	NI(니켈), ZN(백색)
Application	강한 체결력을 요하는 작업에 사용

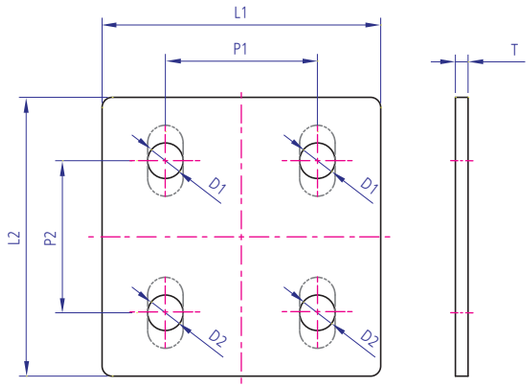

STEEL BRACKET-외부보강용

YKBK-S (L형) Series

규격	L	L1	P	B	D	T	Material	Plating
YKBK-S G205-L	60	27.5	20	15	6	2	SPHC	NI(니켈) ZN(백색) EL(무전해니켈)
YKBK-S G306-L	80	37.5	30	25	7	2.5		
YKBK-S G408-L	105	47.5	40	35	9	3		
YKBK-S D306-L	80	37.5	30	25	7	3		
YKBK-S D408-L	105	47.5	40	35	9	4		

Technical Data

Material	SPHC
Surface Processing	NI(니켈), ZN(백색)
Application	강한 체결력을 요하는 작업에 사용

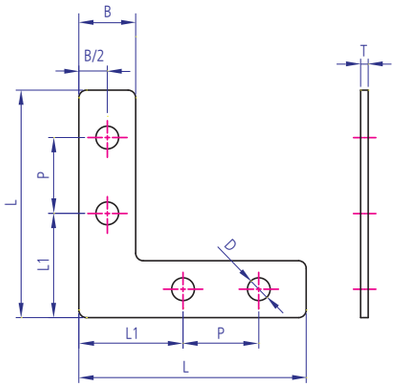

STEEL BRACKET-외부보강용

YKBK-S (T형) Series

Technical Data

Material	SPHC
Surface Processing	NI(니켈), ZN(백색)
Application	강한 체결력을 요하는 작업에 사용

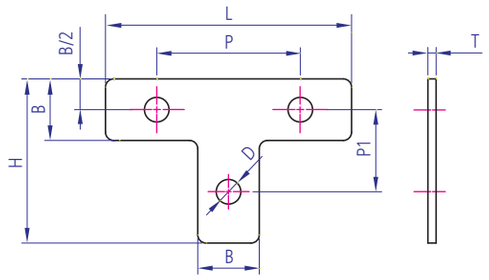

규격	L	P	P1	B	H	D	T	Material	Plating
YKBK-S G205-T	60	35	20	15	40	6	2	SPHC	NI(니켈) ZN(백색) EL(무전해니켈)
YKBK-S G306-T	80	55	30	25	55	7	2.5		
YKBK-S G408-T	105	70	45	35	75	9	3		
YKBK-S D306-T	85	60	55	25	80	7	3		
YKBK-S D408-T	105	70	40	35	75	9	4.5		

STEEL BRACKET-외부보강용

YKBK-S (+형) Series

Technical Data

Material	SPHC
Surface Processing	NI(니켈), ZN(백색)
Application	강한 체결력을 요하는 작업에 사용

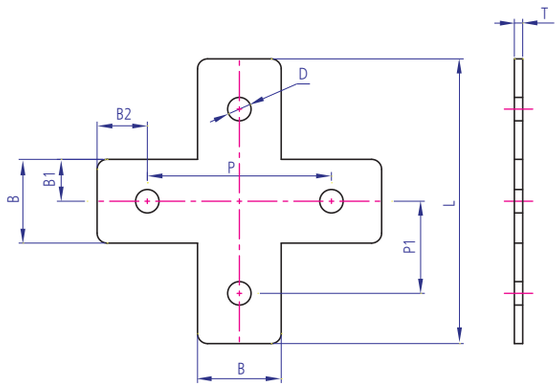

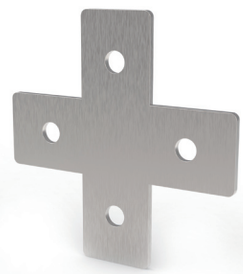

규격	L	P	P1	B	B1	B2	D	T	Material	Plating
YKBK-S G306-+	85	55	27.5	25	12.5	15	ø7	2.5	SPHC	NI(니켈) ZN(백색) EL(무전해니켈)
YKBK-S G408-+	115	70	35	35	17.5	22.5	ø10	3		

STEEL BRACKET-각도용

YKBK-S 태양광용 Series

Technical Data

Material	SPHC
Surface Processing	NI(니켈), 용융 아연도금
Application	태양광용 구조물 체결에 사용

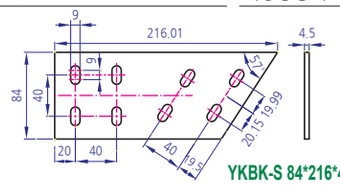

YKBK-S 84*216*4.5T

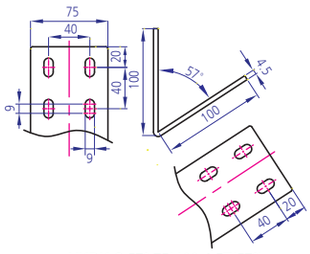

YKBK-S 57° 75*100-4.5T(57°)

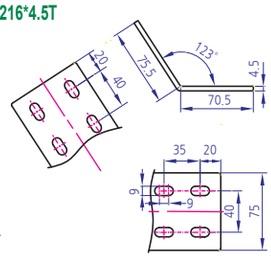

YKBK-S 123° 75*75.5-4.5T(123°)

STEEL BRACKET-직각용

YKBK-S 태양광용 Series

Technical Data

Material	ALDC-12
Surface Processing	NI(니켈), 용융 아연도금
Application	태양광용 구조물 체결에 사용

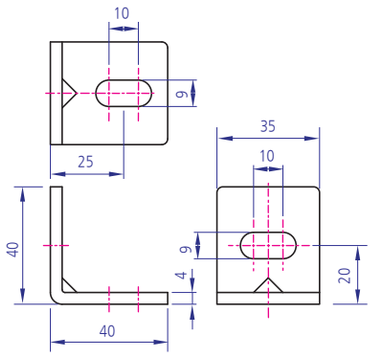

YKBK-S 태양광 40*35 (SL9*10)

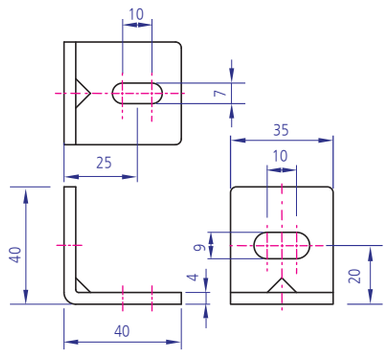

YKBK-S 태양광 40*35 (SL9*10,7*10)

AL BRACKET

YKBK-DC G28x20,G25x20

Technical Data

Material	ALDC-12
Surface Processing	SILVER(SHOT, 액체도장)
Application	20mm 프로파일용 연결부품

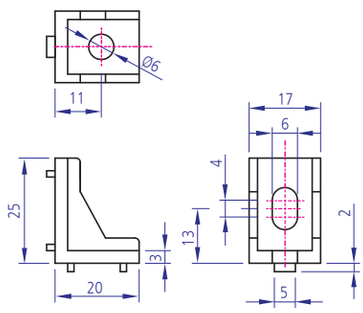

YKBK-DC G25*20

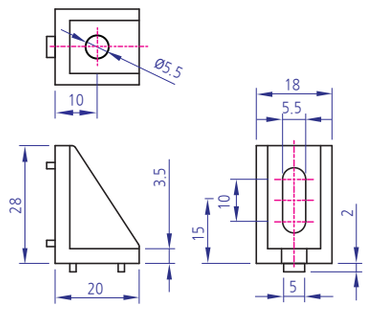

YKBK-DC G28*20

AL BRACKET

YKBK-DC G30용

Technical Data

Material	ALDC-12
Surface Processing	SILVER(SHOT, 액체도장)
Application	30mm 프로파일용 연결부품

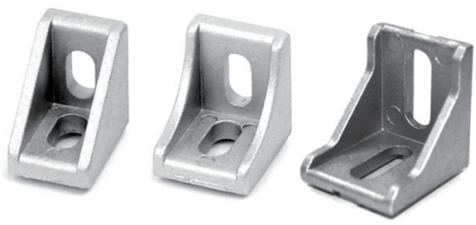

규격	L	W	D	B	H	S	T	Material	Plating
YKBK-DC G30*20	28	20	7	6	14.5	6	5	ALDC12	Short, Painting (Silver)
YKBK-DC G30*25	29	25	7	6	15.5	8	5		
YKBK-DC G30*30	30	25	7	6	16	10	4.5		

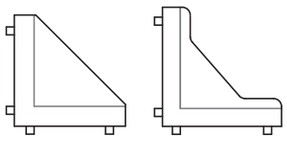

G30*20

G30*30

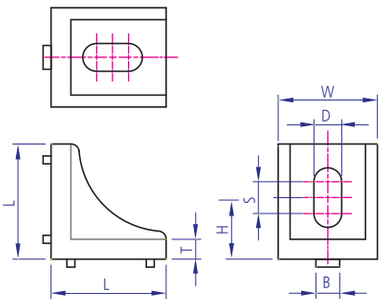

G30*25

AL BRACKET

YKBK-DC G30x60

Technical Data

Material	ALDC-12
Surface Processing	SILVER(SHOT, 액체도장)
Application	30㎜ 프로파일용 연결부품

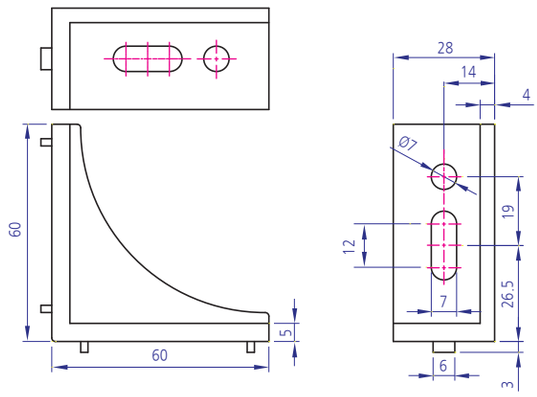

AL BRACKET

YKBK-DC G40용

Technical Data

Material	ALDC-12
Surface Processing	SILVER(SHOT, 액체도장)
Application	40㎜ 프로파일용 연결부품

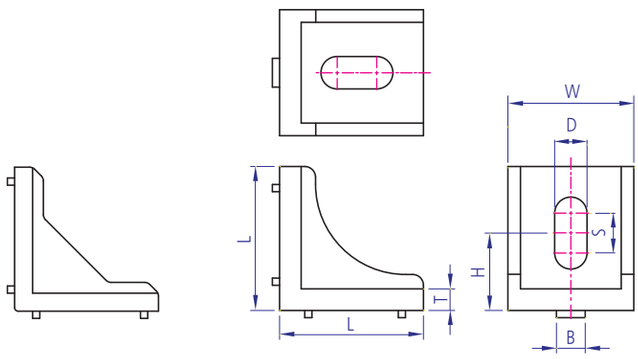

G40*40 G40*30, G40*35

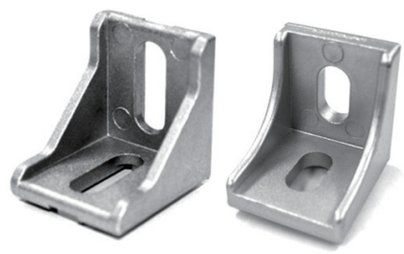

규격	L	W	D	B	H	S	T	Material	Plating
YKBK-DC G40*30	40	30	9	8	23	8	5	ALDC12	Short, Painting (Silver)
YKBK-DC G40*35	40	35	9	8	21.5	11	6		
YKBK-DC G40*40	40	35	9	8	22	16	5		

AL BRACKET

YKBK-DC G40x80

Technical Data

Material	ALDC-12
Surface Processing	SILVER(SHOT, 액체도장)
Application	40㎜ 프로파일용 연결부품

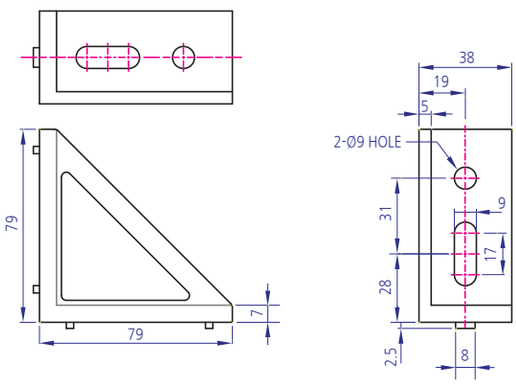

AL BRACKET

YKBK-DC G45,G50용

규격	L	W	D	B	H	S	T	Material	Plating
YKBK-DC G45*45(M8)	43	39	8.5	8	24	15	10	ALDC12	Short, Painting (Silver)
YKBK-DC G45*45(M10)	43	39	10	10	25	11	10		

Technical Data

Material	ALDC-12
Surface Processing	SILVER(SHOT, 액체도장)
Application	45,50㎜ 프로파일용 연결부품

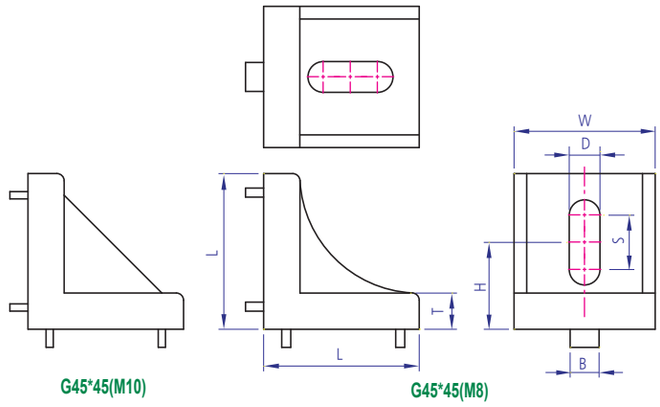

AL BRACKET

YKBK-DC G45x90

Technical Data

Material	ALDC-12
Surface Processing	SILVER(SHOT, 액체도장)
Application	45,50㎜ 프로파일용 연결부품

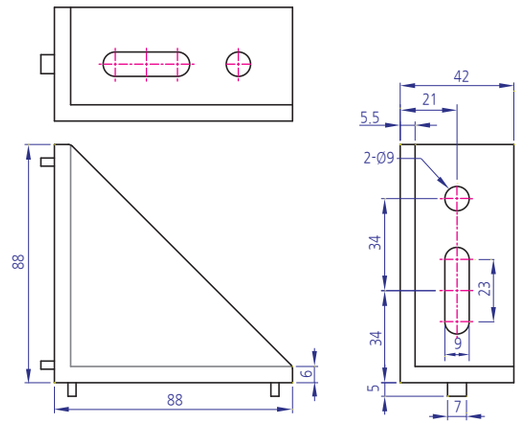

AL BRACKET

YKBK-DC G30x55

Technical Data

Material	ALDC-12
Surface Processing	SILVER(SHOT, 액체도장)
Application	60㎜ 프로파일용 연결부품

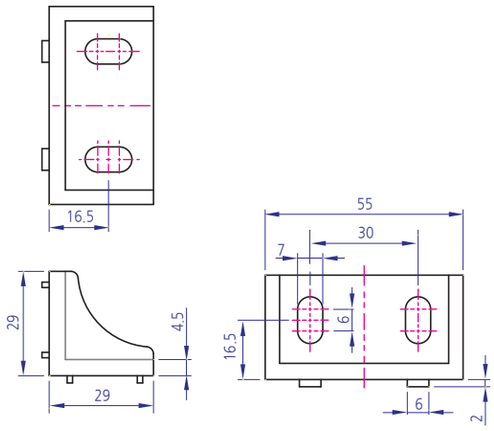

AL BRACKET

YKBK-DC G60x55

Technical Data

Material	ALDC-12
Surface Processing	SILVER(SHOT, 액체도장)
Application	60㎜ 프로파일용 연결부품

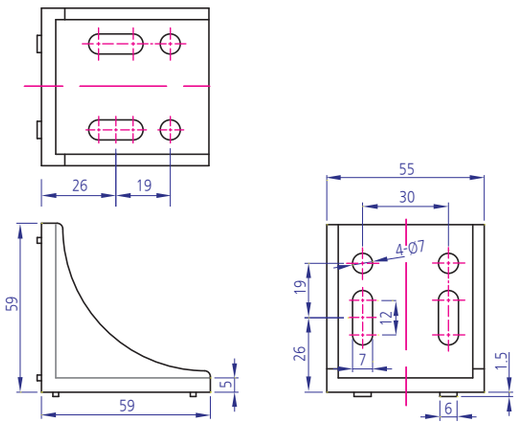

AL BRACKET

YKBK-DC G60x60

Technical Data

Material	ALDC-12
Surface Processing	SILVER(SHOT, 액체도장)
Application	60㎜ 프로파일용 연결부품

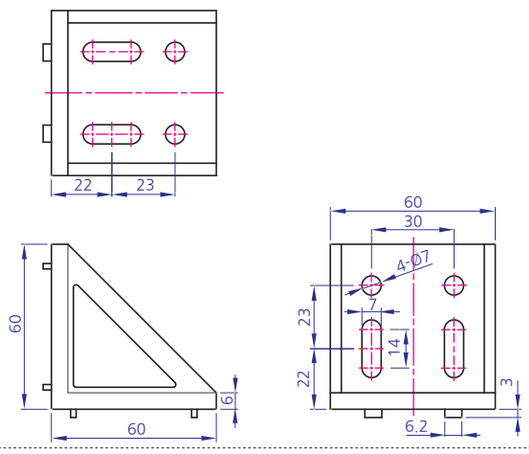

AL BRACKET

YKBK-DC G40x70, G40x75

Technical Data

Material	ALDC-12
Surface Processing	SILVER(SHOT, 액체도장)
Application	80㎜ 프로파일용 연결부품

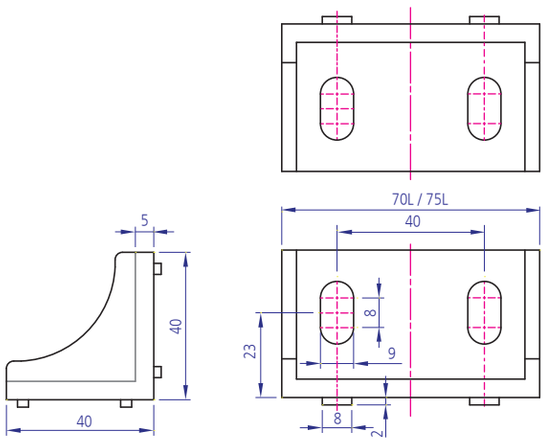

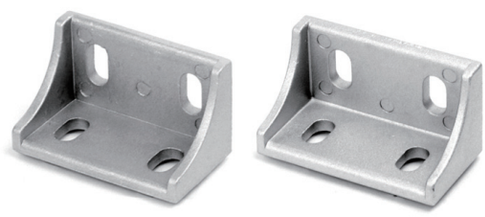

YKBK-DC G80용 G75x75, G80x75, G80x80

Technical Data

Material	ALDC-12
Surface Processing	SILVER(SHOT, 액체도장)
Application	80㎜ 프로파일용 연결부품

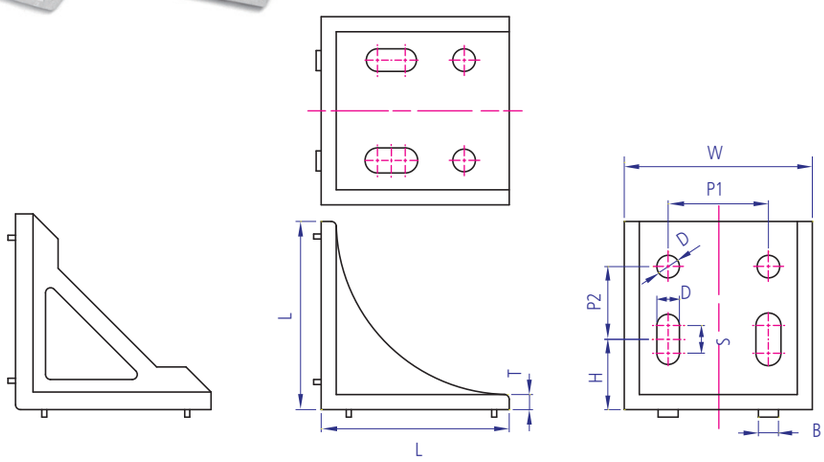

G80*80 G75*75, G80*75

규격	L	W	D	B	H	P1	P2	S	T	Material	Plating
YKBK-DC G75*75	75	75	9	8	28	40	29	11	6	ALDC12	Short, Painting (Silver)
YKBK-DC G80*75	78	75	9	8	28	40	32	15	6		
YKBK-DC G80*80	78	75	9	7	30	40	30	20	7		

AL BRACKET

YKBK-DC G90x90

Technical Data

Material	ALDC-12
Surface Processing	SILVER(SHOT, 액체도장)
Application	90㎜ 프로파일용 연결부품

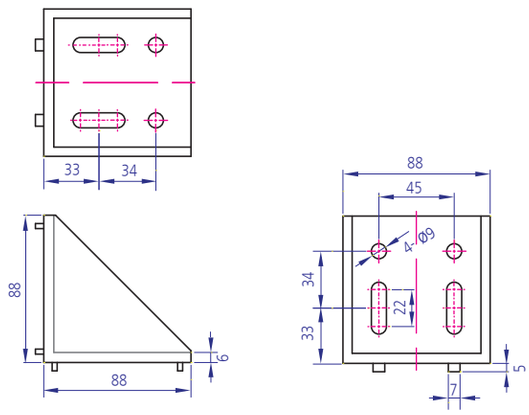

AL BRACKET

YKBK-AL GS75x32-12T

Technical Data

Material	A6061
Surface Processing	ANODIZING
Application	40㎜ 프로파일용 연결부품
참고	주문생산

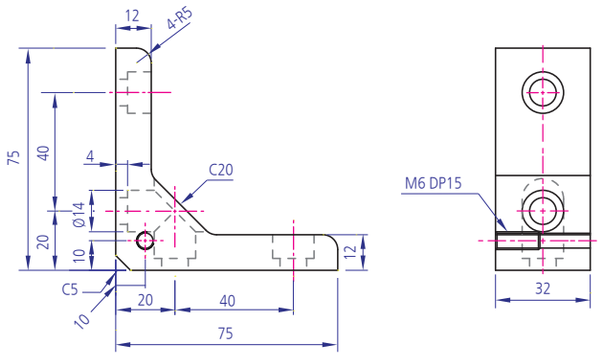

AL BRACKET

YKBK-AL GS75x72-12T

Technical Data

Material	A6061
Surface Processing	ANODIZING
Application	80㎜ 프로파일용 연결부품
참고	주문생산

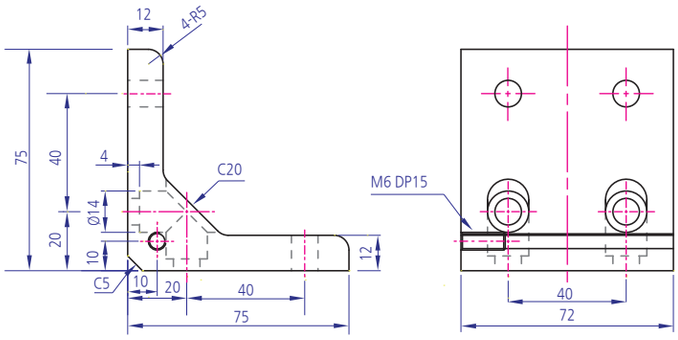

AL BRACKET

YKBK-AL GS75x88x12T

Technical Data

Material	A6061
Surface Processing	ANODIZING
Application	80㎜ 프로파일용 연결부품
참고	주문생산

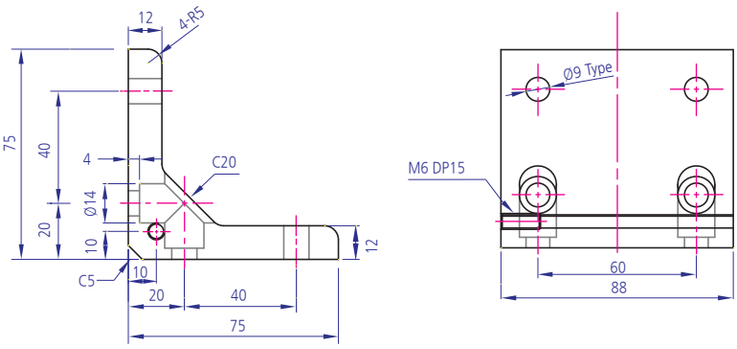

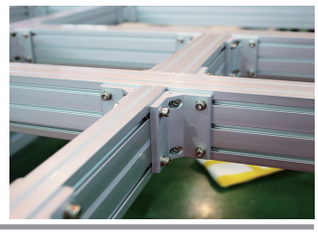

AL BRACKET

YKBK-AL GS75x110

Technical Data	
Material	A6061
Surface Processing	ANODIZING
Application	120㎜ 프로파일용 연결부품, 중량형
참고	주문생산

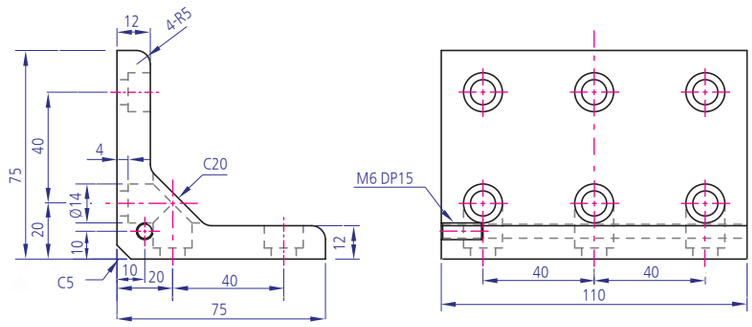

AL BRACKET

YKBK-DC SF100x100x38

Technical Data	
Material	ALDC-12
Surface Processing	SILVER(SHOT, 액체도장)
Application	40㎜ 프로파일용 연결부품

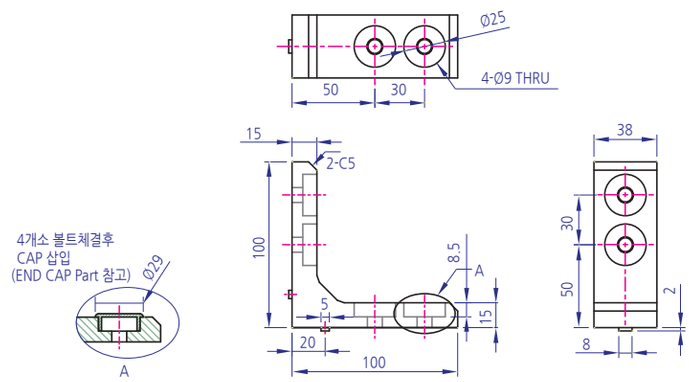

AL BRACKET

YKBK-DC SF100x100x78

Technical Data	
Material	ALDC-12
Surface Processing	SILVER(SHOT, 액체도장)
Application	80㎜ 프로파일용 연결부품, 중량형

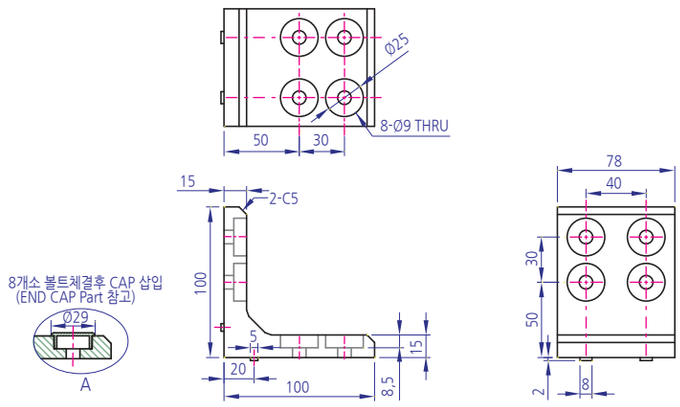

AL BRACKET

YKBK-DC SF75x75x38

Technical Data

Material	ALDC-12
Surface Processing	SILVER(SHOT, 액체도장)
Application	40㎜ 프로파일용 연결부품

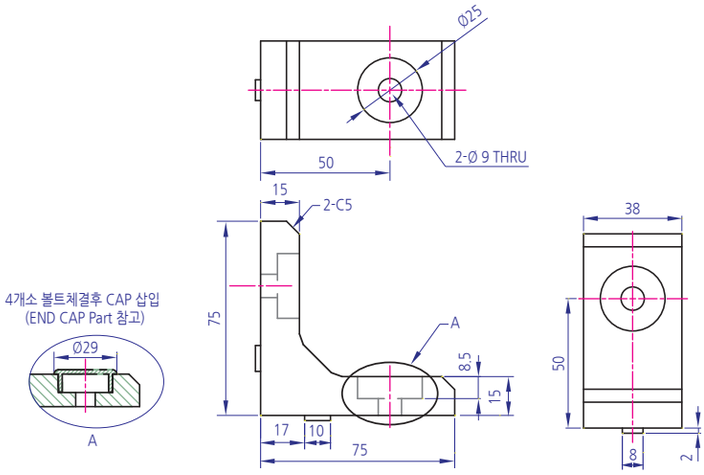

AL BRACKET

YKBK-DC SF75x75x78

Technical Data

Material	ALDC-12
Surface Processing	SILVER(SHOT, 액체도장)
Application	80㎜ 프로파일용 연결부품, 중량형

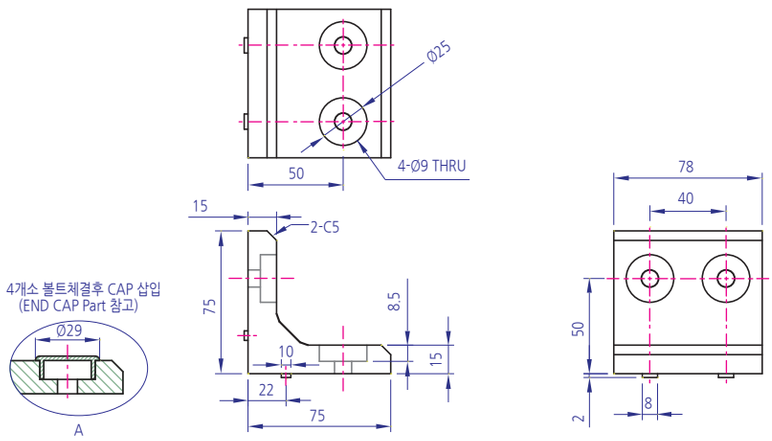

AL BRACKET

YKBK-DC SF80x80x28

Technical Data

Material	ALDC-12
Surface Processing	SILVER(SHOT, 액체도장)
Application	30mm 프로파일용 부품
참고	CAP마개 삽입 (END CAP part 참조)

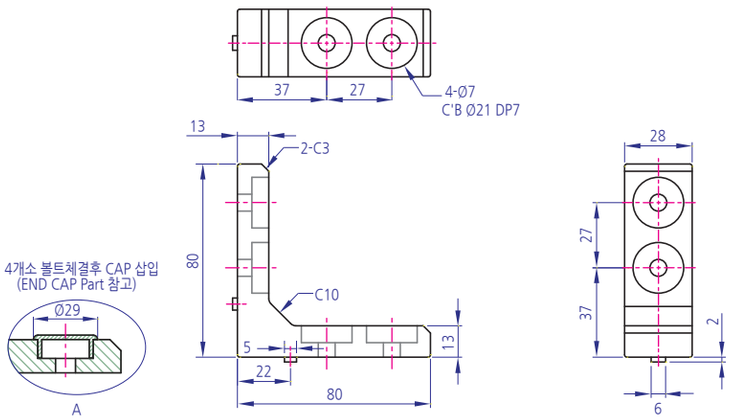

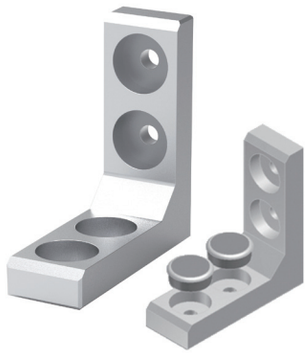

AL BRACKET

YKBK-DC SF55x55x28

Technical Data

Material	ALDC-12
Surface Processing	SILVER(SHOT, 액체도장)
Application	30mm 프로파일용 연결부품
참고	CAP마개 삽입 (END CAP part 참조)

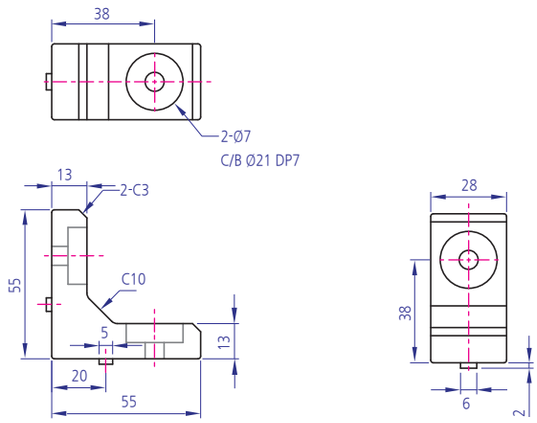

AL BRACKET

YKBK-DC SF40x23

Technical Data

Material	ALDC-12
Surface Processing	SILVER(SHOT, 액체도장)
Application	프로파일용 연결부품

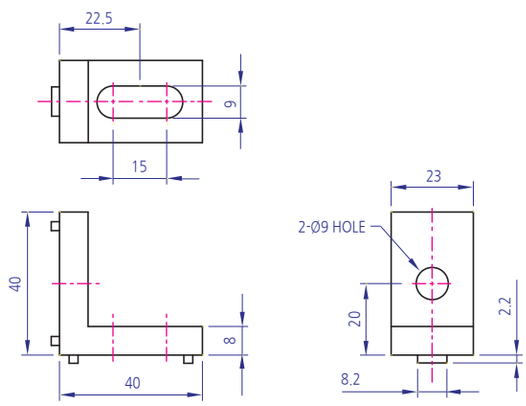

AL BRACKET

YKBK-DC SF35x60x10T

Technical Data

Material	ALDC-12
Surface Processing	SILVER(SHOT, 액체도장)
Application	프로파일용 연결부품

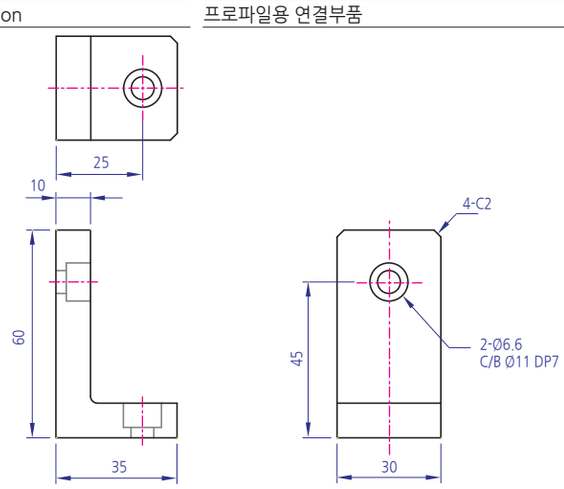

AL BRACKET

YKBK-DC SF35x30

Technical Data	
Material	ALDC-12
Surface Processing	SILVER(SHOT, 액체도장)
Application	프로파일용 연결부품

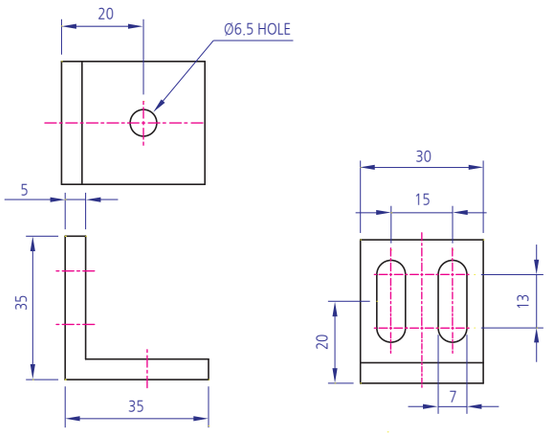

AL BRACKET

YKBK-DC SF60x74x9T

Technical Data	
Material	ALDC-12
Surface Processing	SILVER(SHOT, 액체도장)
Application	프로파일용 연결부품

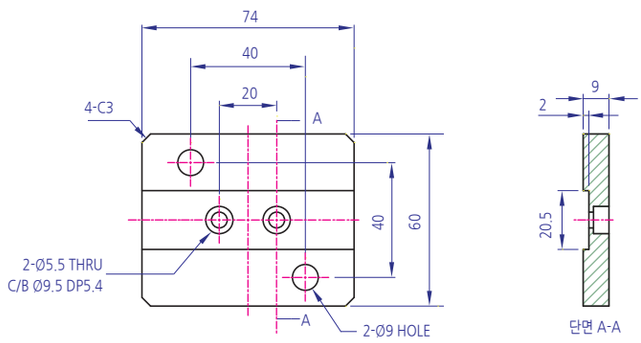

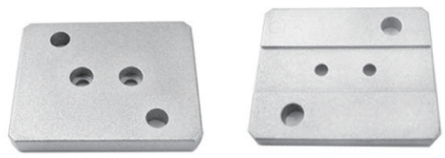

AL BRACKET

YKBK-DC SF40x65-15T

Technical Data	
Material	ALDC-12
Surface Processing	SILVER(SHOT, 액체도장)
Application	30, 40mm 프로파일용연결부품

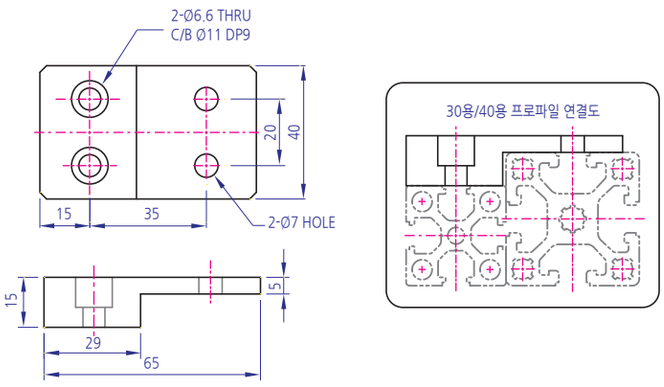

AL BRACKET

YKBK-DC SF30x30x21

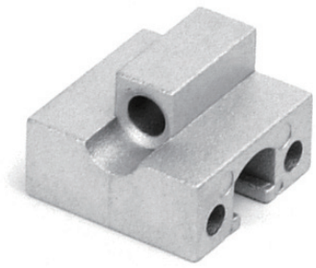

Technical Data

Material	ALDC-12
Surface Processing	SILVER(SHOT, 액체도장)
Application	연결부품

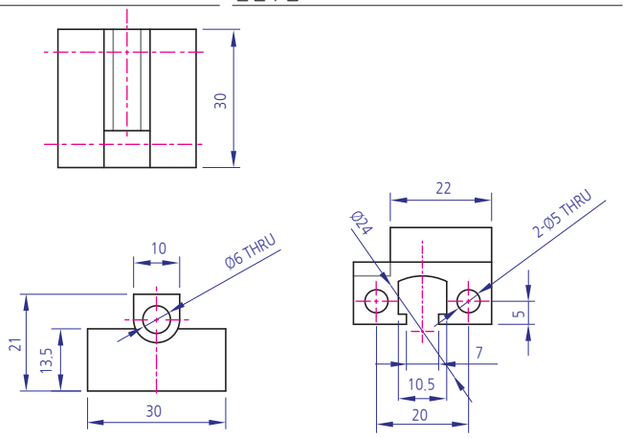

AL BRACKET(파이프서포터)

YKBK-DC SF80x80x-ø28

Technical Data

Material	ALDC-12
Surface Processing	SILVER(SHOT, 액체도장)
Application	파이프 고정용 브라켓

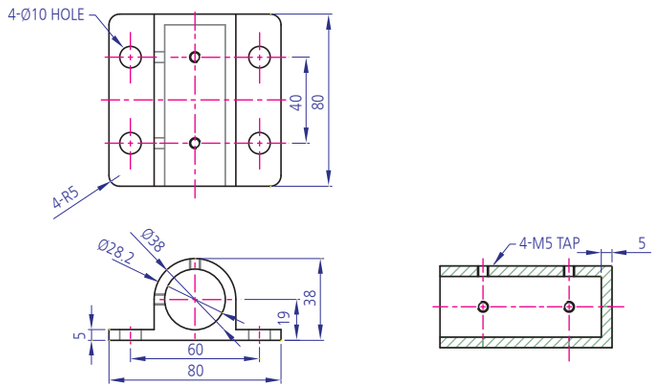

AL Bracket(SENSOR BLOCK)

YKBK-DC SF 52x38x28T

Technical Data

Material	ALDC-12
Surface Processing	액체도장(SILVER)
Application	SENSOR 고정용

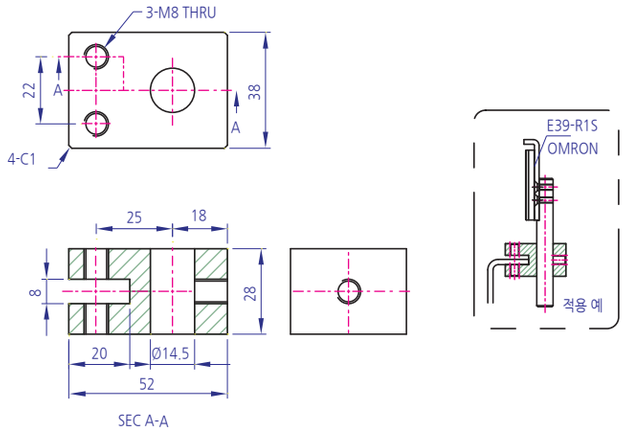

Technical Data

Material	ALDC-12
Surface Processing	액체도장(SILVER)
Application	PDP BUFFER SUPPORT BRAKET

AL BRACKET (SUPPORT BKT)

YKBK-DC SF 40x650

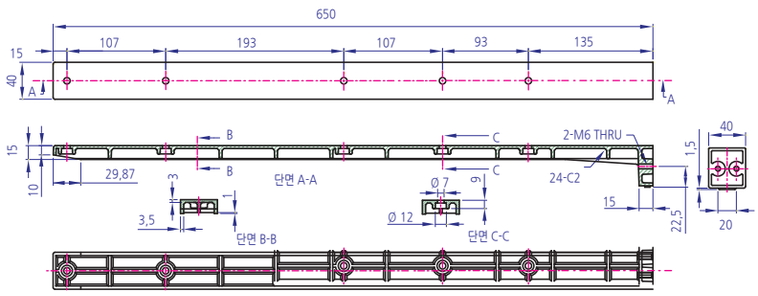

Technical Data

Material	ALDC-12
Surface Processing	SHOT
Application	연결부품

AL BRACKET

YKBK-DC LS1 117x50x21.5(M5)

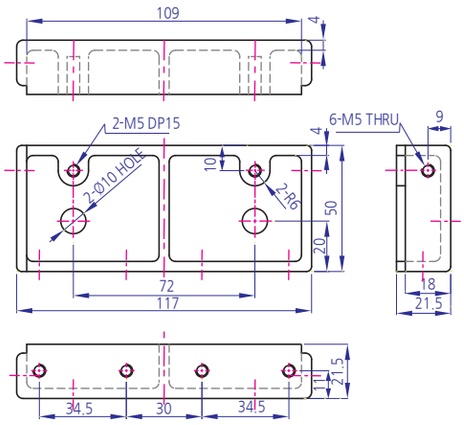

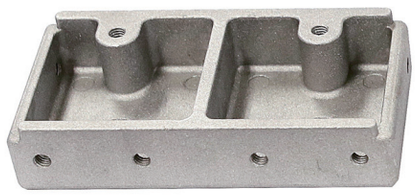

Technical Data

Material	ALDC-12
Surface Processing	SHOT
Application	연결부품

AL BRACKET

YKBK-DC LS2 108x50x21.5(M5)

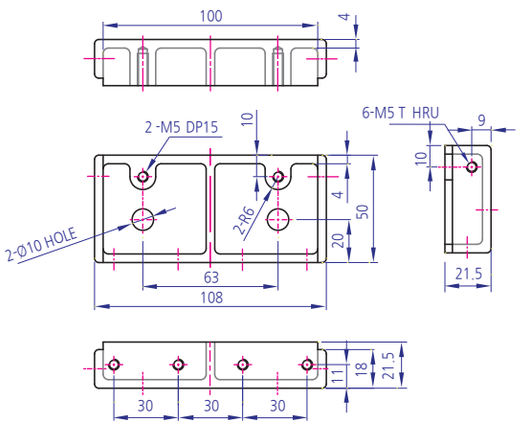

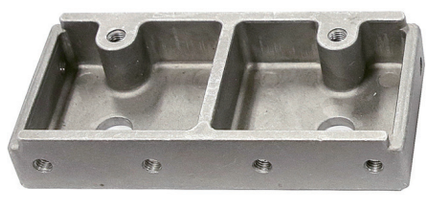

AL BRACKET

YKBK-DC LS3
99x50x21.5(M5)

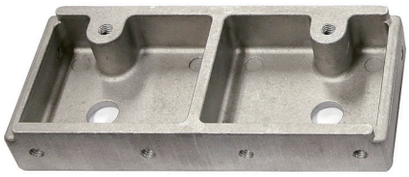

Technical Data	
Material	ALDC-12
Surface Processing	SHOT
Application	연결부품

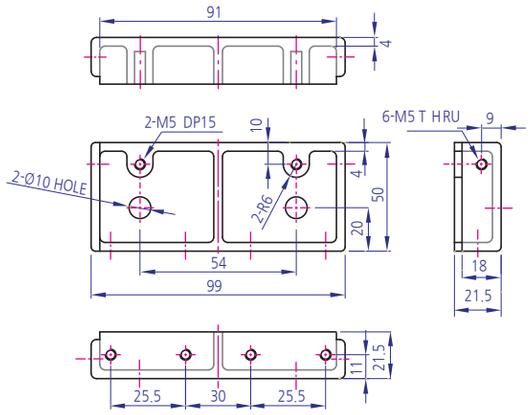

AL BRACKET

YKBK-DC LS4
106x50x23

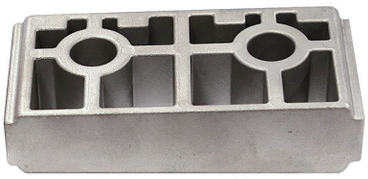

Technical Data	
Material	ALDC-12
Surface Processing	SHOT
Application	연결부품

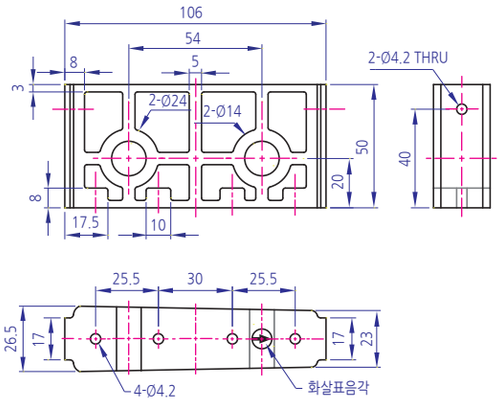

AL BRACKET

YKBK-DC LS5
115x50x23

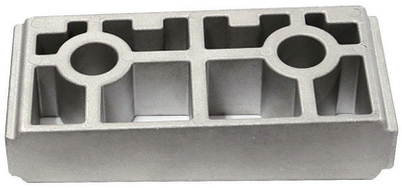

Technical Data	
Material	ALDC-12
Surface Processing	SHOT
Application	연결부품

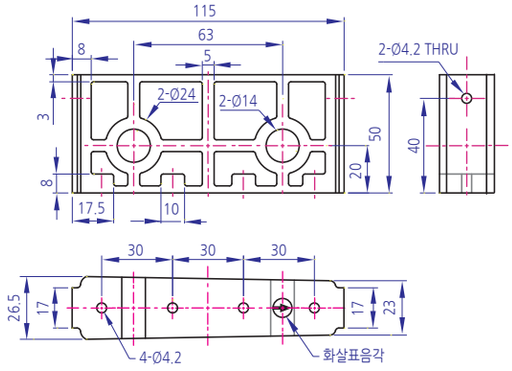

AL BRACKET

YKBK-DC LS6 124x50x23

Technical Data

Material	ALDC-12
Surface Processing	SHOT
Application	연결부품

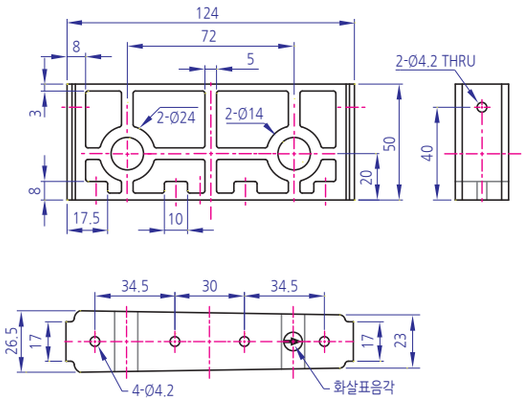

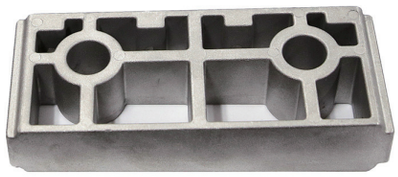

AL BRACKET

YKBK-DC LS7 75x50x12.5

Technical Data

Material	ALDC-12
Surface Processing	SHOT
Application	연결부품

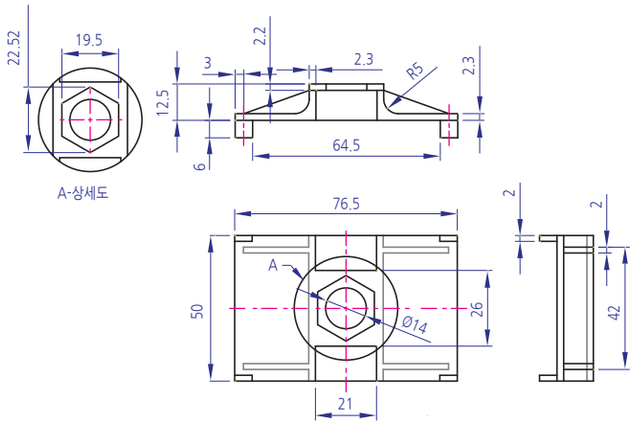

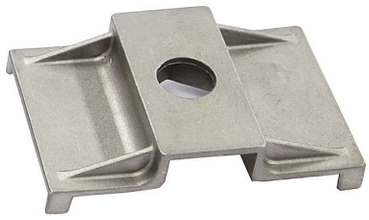

AL BRACKET-외부보강용

YKBK-DC OS Series

Technical Data

Material	ALDC-12
Surface Processing	액체도장(SILVER)
Application	FRAME 조립후 외부보강용으로 사용됨

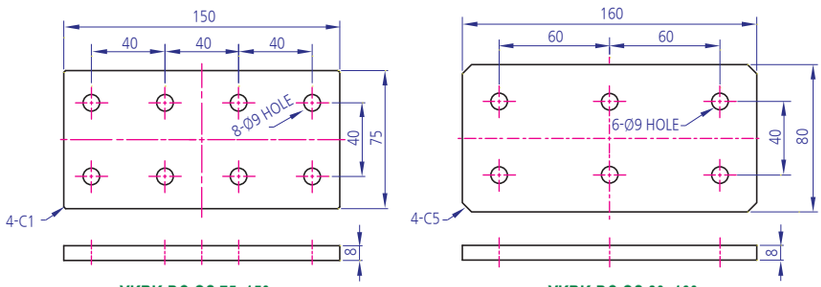

YKBK-DC OS 75x150 YKBK-DC OS 80x160

AL BRACKET-외부보강용, SIDE JOINT PLATE

YKBK-DC OS200x140x12T

Technical Data

Material	ALDC-12
Surface Processing	SILVER(SHOT,액체도장)
Application	FRAME 조립후 외부보강용으로 사용됨 RAIL 연결부품

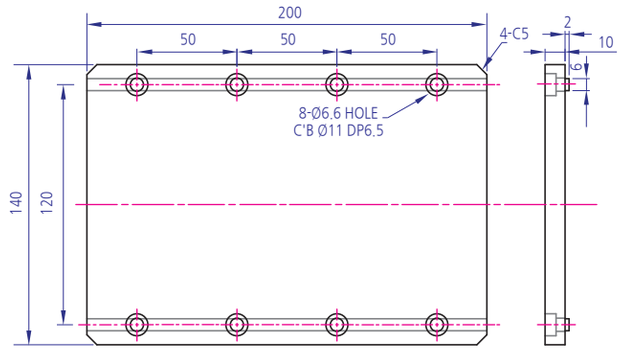

ZN BRACKET

YKBK-RCBK 30

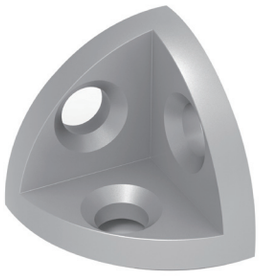

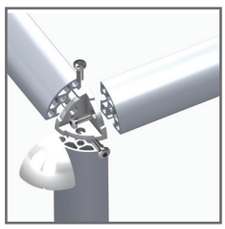

Technical Data

Material	ZINC ALLOY
Surface Processing	NI(니켈)
Application	프로파일용 연결부품

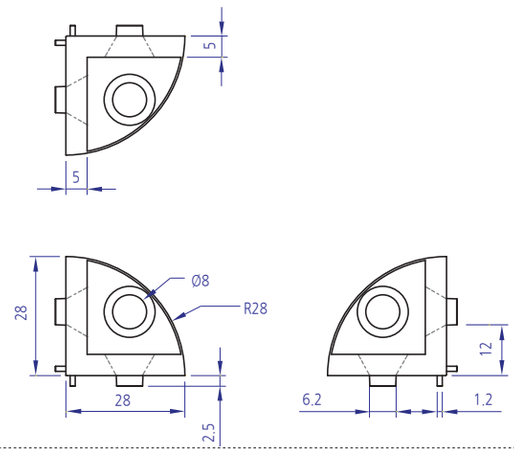

ZN BRACKET

YKBK-RCBK 40

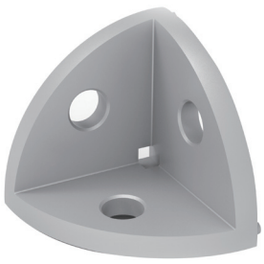

Technical Data

Material	ZINC ALLOY
Surface Processing	NI(니켈)
Application	프로파일용 연결부품

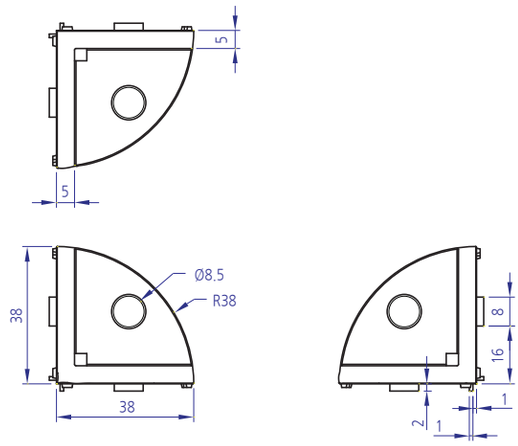

Technical Data

Material	ALDC-12,AL6061
Surface Processing	SILVER(SHOT, 액체도장), ANODIZING
Application	사다리 고정용 브라케트(ø34용)

AL BRACKET(LADDER PIPE B.K)

YKBK-DC LF90x38x13T

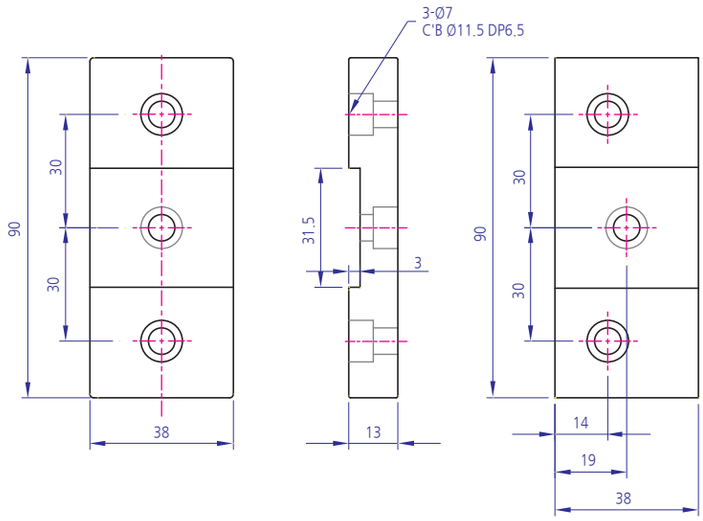

표준형(ALDC-12) 편심형(AL6061)

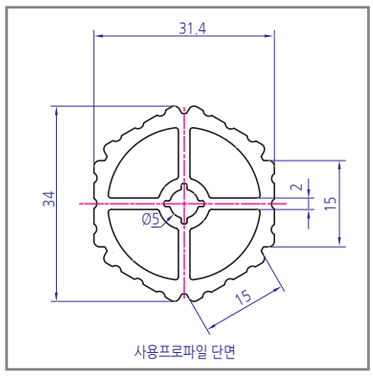

사용프로파일 단면

Technical Data

Material	AL6061
Surface Processing	ANODIZING
Application	사다리 고정용 브라케트(ø30용)

AL BRACKET(LADDER PIPE B.K)

YKBK-DC LF70x40x13T

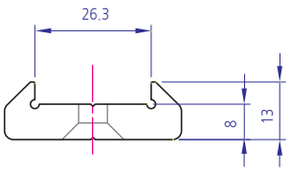

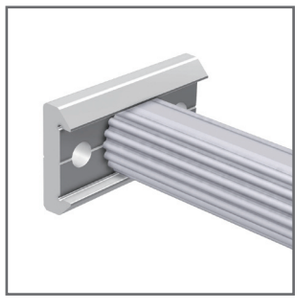

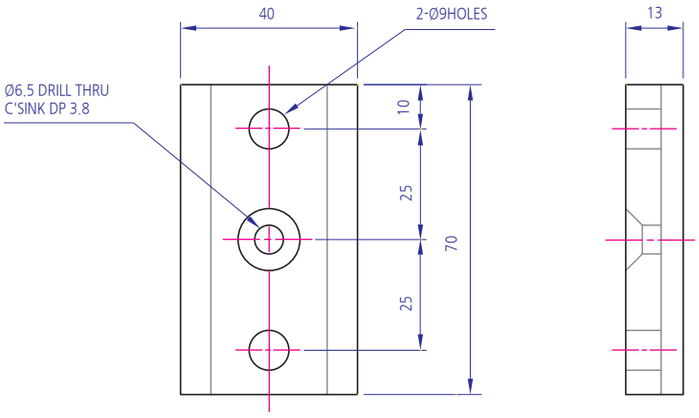

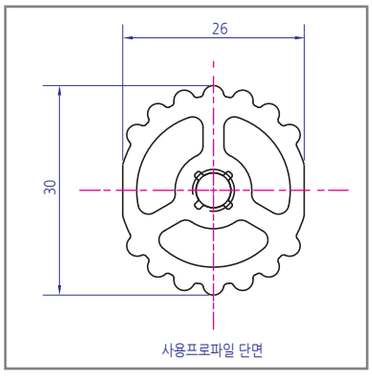

사용프로파일 단면

AL BRACKET(LADDER PIPE)

YKBK-DC LF30

Technical Data	
Material	A6063
Surface Processing	SILVER ANODIZING
Application	사다리 제작용 파이프

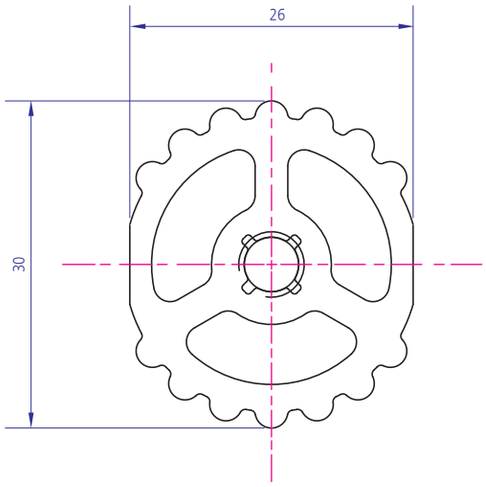

AL BRACKET(LADDER PIPE)

YKBK-DC LF34

Technical Data	
Material	A6063
Surface Processing	SILVER ANODIZING
Application	사다리 제작용 파이프

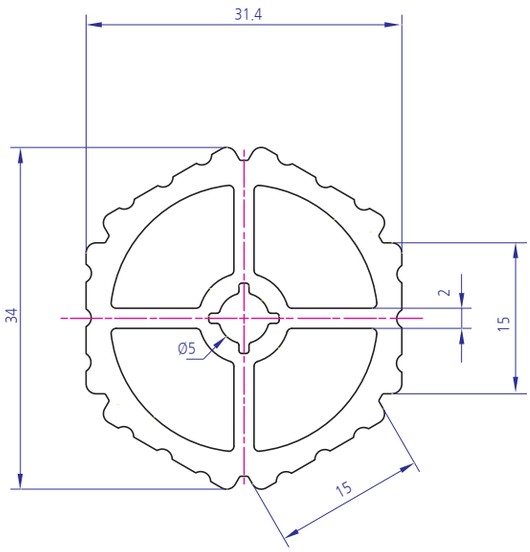

FREE ANGLE BRACKET(각도조절 브라켓)

YKAJ M6 / M8

Technical Data

Material	ZINC ALLOY
Surface Processing	SILVER(액체도장)
Application	각도조절이필요한 작업시 혹은 일반HINGE의 하중을 넘어서는 DOOR용 HINGE 용도로 사용

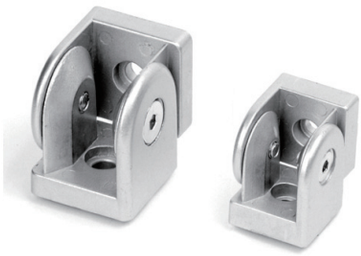

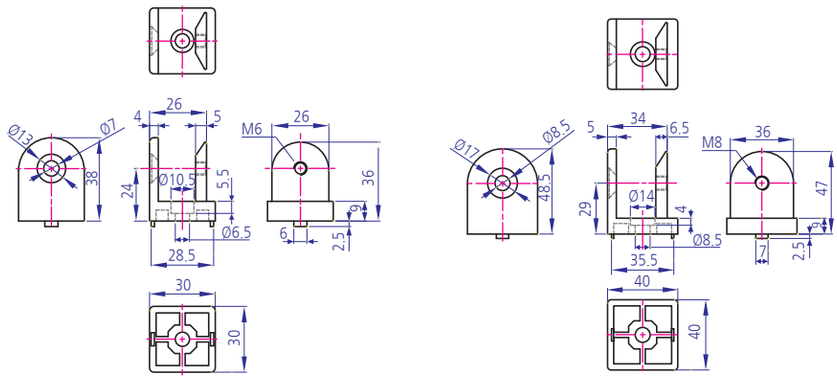

YKAJ-M6

YKAJ-M8

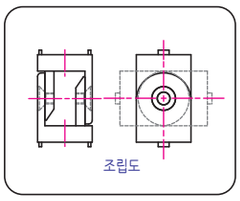

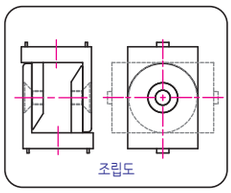

SLIDE HOOK

YKSH M6,M8

Technical Data

Material	PVC,STEEL
Surface Processing	BLACK(흑), ZN(백색)
Application	행거용(공구, 커튼)부품

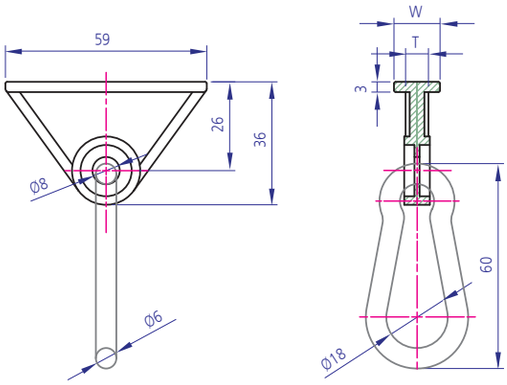

규격	W	T	Material
YKSH-M6	9.5	6	PVC STEEL
YKSH-M8	13.5	7	

CUSHION DOOR

YKBK-M-CS-D30

Technical Data

Material	우레탄
Surface Processing	SANDING (IVORY)
Application	충격흡수용 (도어용)

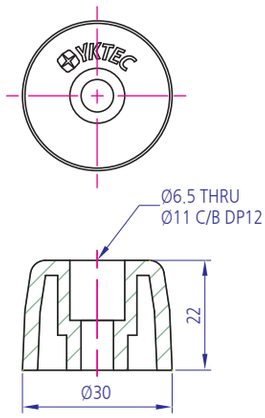

D30x22

CUSHION DOOR

YKBK-M-CS-50x30x30

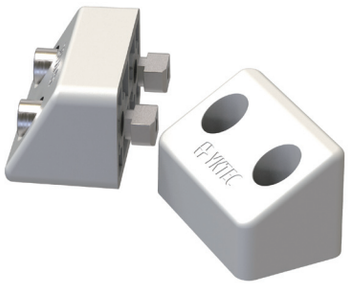

Technical Data

Material	우레탄
Surface Processing	SANDING (IVORY)
Application	충격흡수용(도어용)

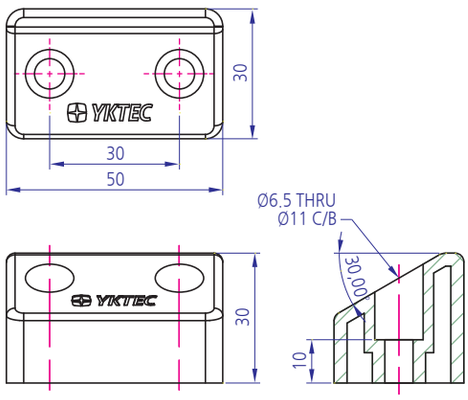

50x30x30

TOP COVER SPACER

YKBK-AT65x20

Technical Data

Material	ACETAL
Surface Processing	WHITE(백색)
Application	2035 도어용

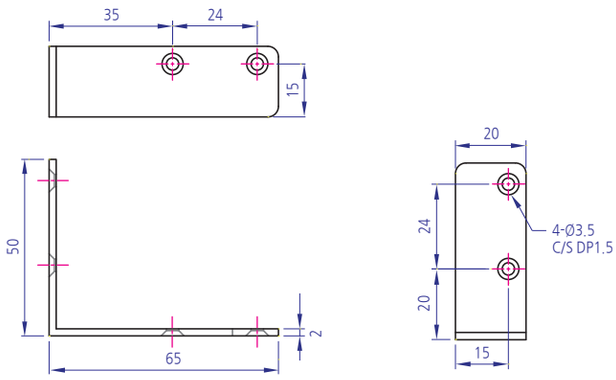

Technical Data

Material	ALDC12
Surface Processing	SILVER(액체도장)
Application	BOTTOM BASE PLATE

AL BOTTOM BASE PLATE

YKBK-DC 250x120x10

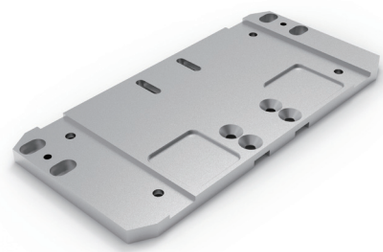

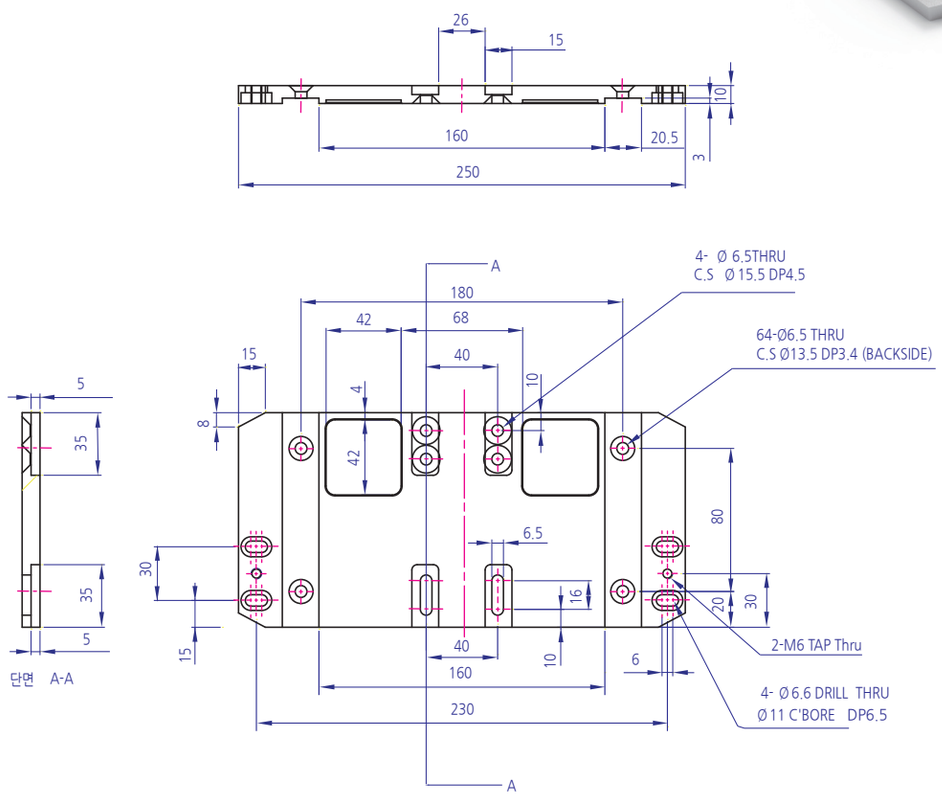

Technical Data

Material	ALDC12
Surface Processing	SILVER(액체도장)
Application	컨베어용 브라케트

AL BRACKET

YKBK-DC 40x72x25

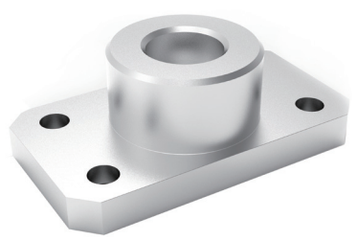

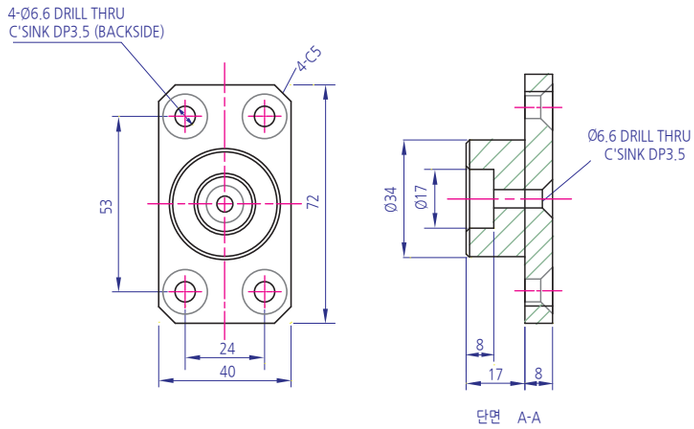

AL BRACKET

YKBK-DC 50x72x22

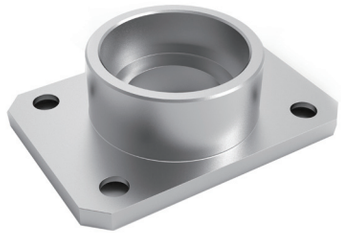

Technical Data	
Material	ALDC12
Surface Processing	EL(무전해니켈)
Application	BEARING BRACKET

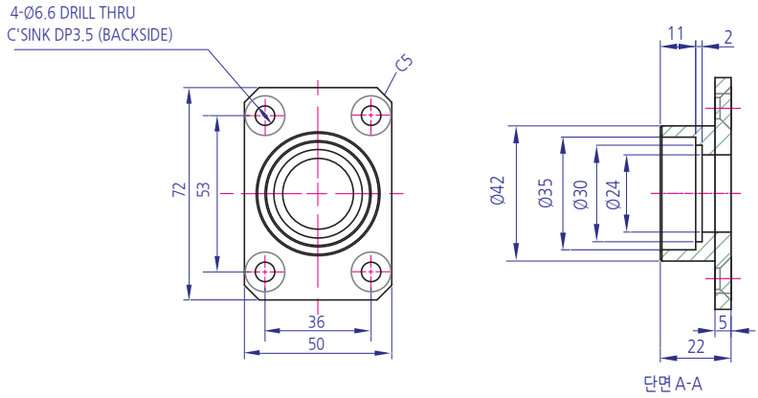

AL BRACKET

YKBK-DC 60x70x29

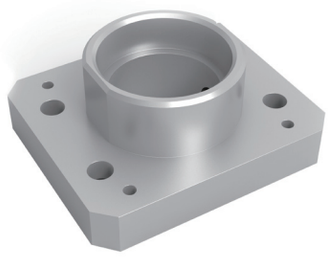

Technical Data	
Material	ALDC12
Surface Processing	EL(무전해니켈)
Application	MOTOR BRACKET

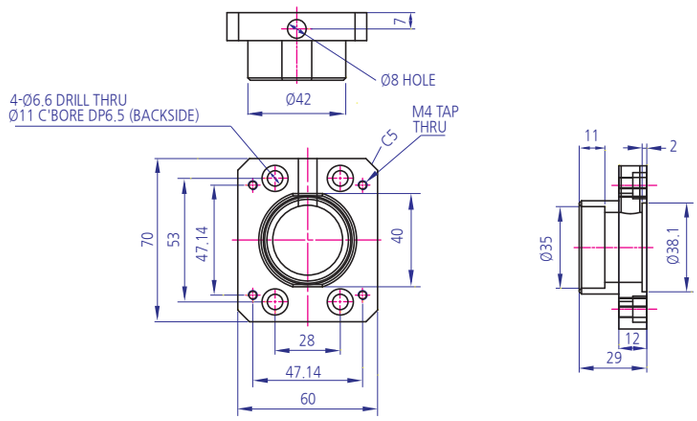

AL BRACKET

GEAR BOX BRACKET L,R 54x30x61.7

Technical Data	
Material	ALDC-12
Surface Processing	액체도장(SILVER)
Application	GEAR BOX 고정용

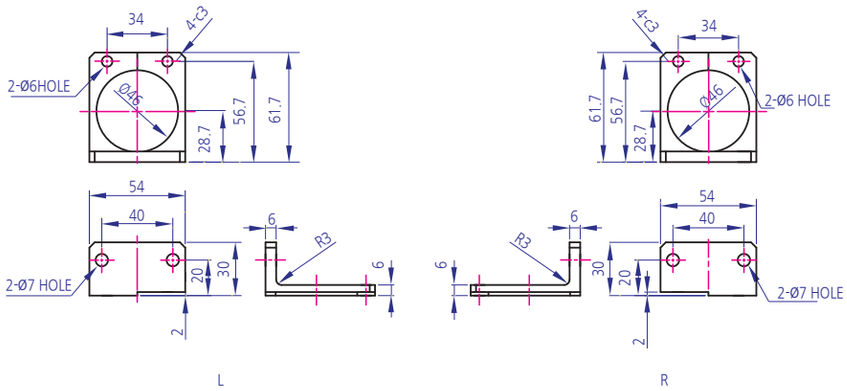

AL BRACKET-CLAMP BLOCK

YKBK-CLAMP BLOCK375x108x8

Technical Data

Material	ALDC-12
Surface Processing	테프론(흑)
Application	CLAMP BLOCK

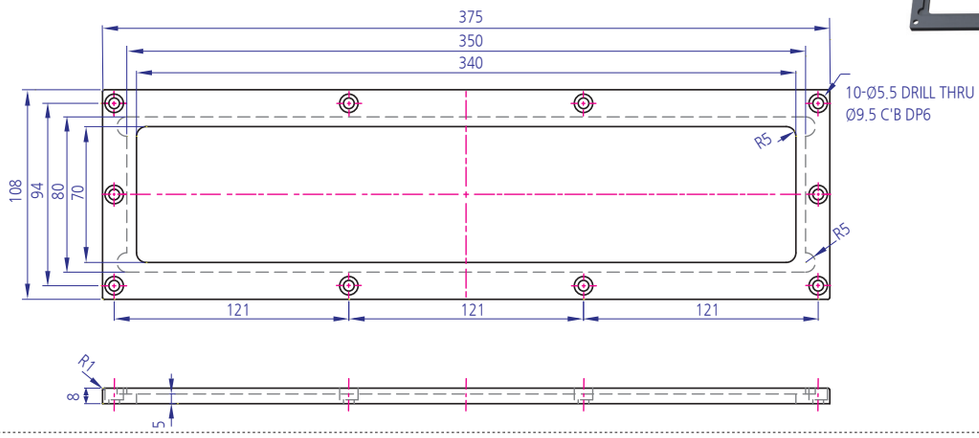

AL BRACKET

YKBK-DC 34x20x22.5

Technical Data

Material	ALDC12
Surface Processing	액체도장(SILVER)
Application	RF SENSOR 고정용

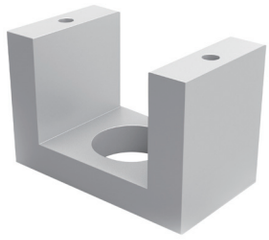

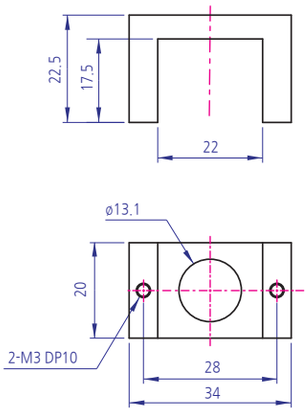

AL BRACKET

YKBK-DC 100x36x28

Technical Data

Material	ALDC12
Surface Processing	액체도장(SILVER)
Application	AIR 연결용

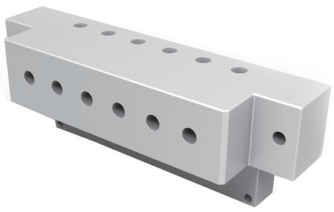

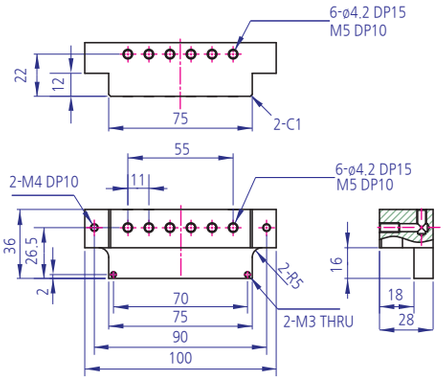

AL BRACKET

YKBK-DC 60x40x10

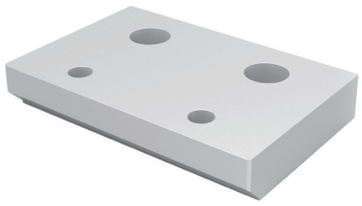

Technical Data	
Material	ALDC12
Surface Processing	액체도장(SILVER)
Application	DOOR 고정용

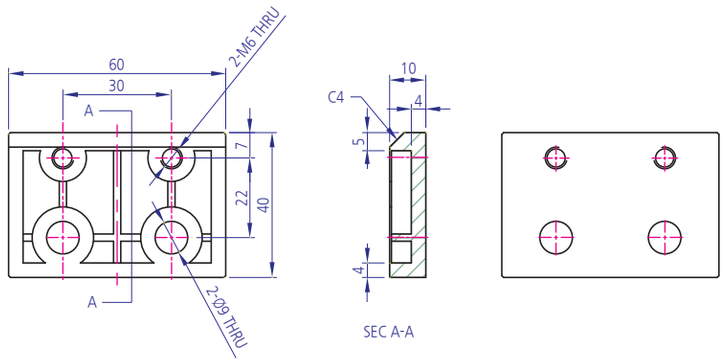

AL BRACKET

YKBK-DC 60x25x20

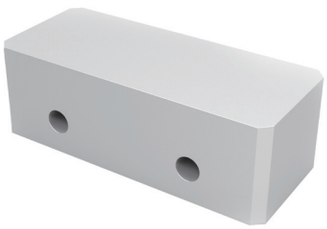

Technical Data	
Material	ALDC12
Surface Processing	액체도장(SILVER)
Application	DOOR 고정용

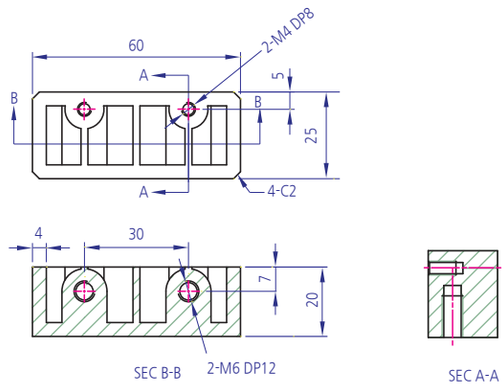

PIPE BRACKET

YKBK-P19.5x19.5x19

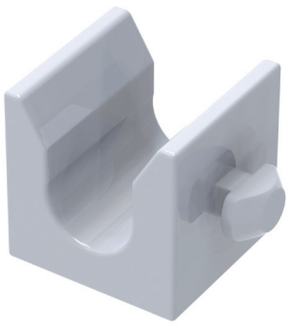

Technical Data	
Material	NYLON+GF
Surface Processing	NATURAL
Application	PIPE BRACKET

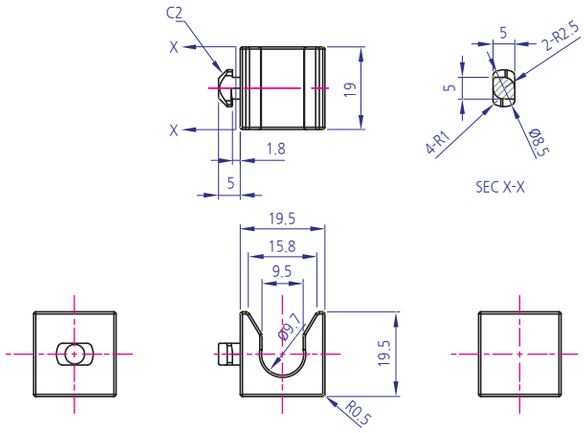

BRACKET GEN SERIES

YKBK-GEN7-6004(244x120x12)

Technical Data

Material	PA6 GF30
Surface Processing	BLACK(흑)
Application	BRACKET

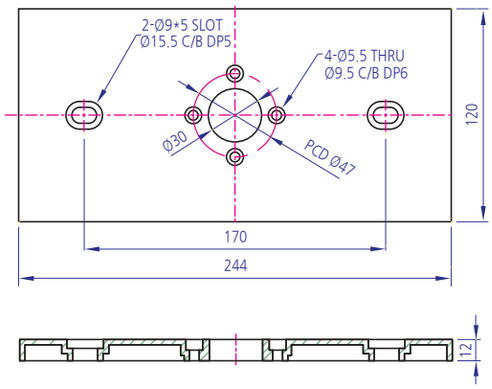

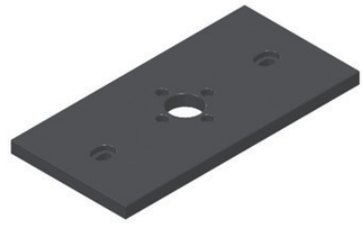

BRACKET GEN SERIES

YKBK-GEN7-6009(D60x50)

Technical Data

Material	PA6 GF30
Surface Processing	BLACK(흑)
Application	BUSH

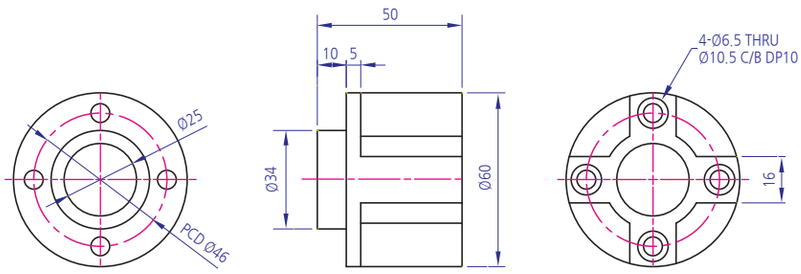

BRACKET GEN SERIES

YKBK-GEN7-8001(48.5x14x5.8)

Technical Data

Material	PA6
Surface Processing	BLACK(흑)
Application	BUSH

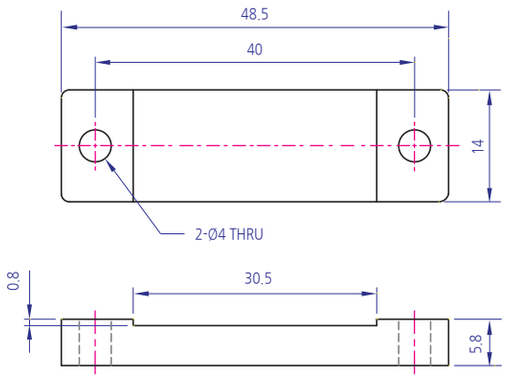

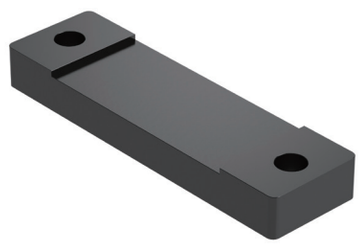

BRACKET GEN SERIES

YKBK-GEN7-8002(48.5x14x3)

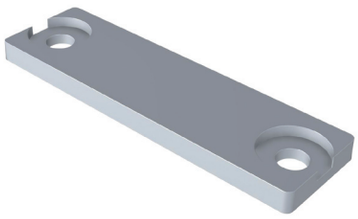

Technical Data	
Material	PA6 GF30
Surface Processing	GRAY(회)
Application	COVER

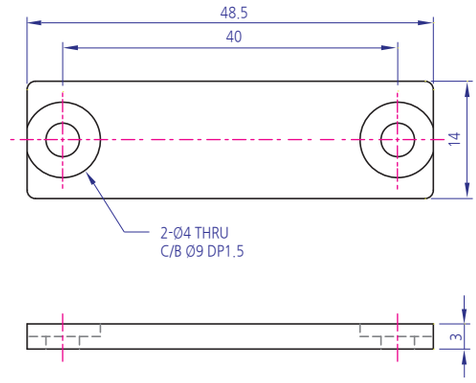

BRACKET GEN SERIES

YKBK-GEN7 9002 CAP L,R (49x37x11)

Technical Data	
Material	PA6 GF30
Surface Processing	GRAY(회)
Application	CAP L/R

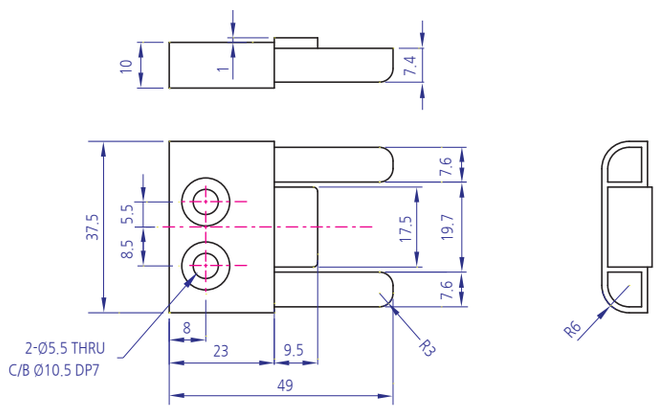

BRACKET GEN SERIES

YKBK-GEN7-9006(200x30x9)

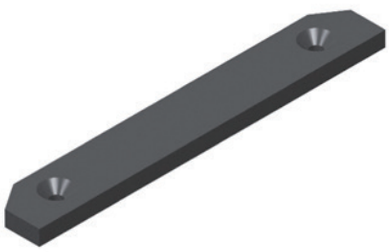

Technical Data	
Material	PA6 GF30
Surface Processing	BLACK(흑)
Application	CHAIN GUIDE BOTTOM

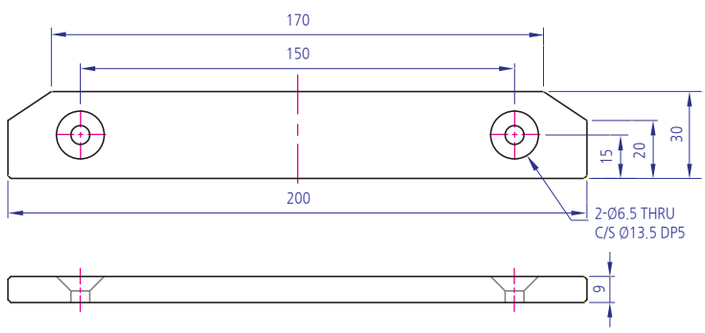

BRACKET GEN SERIES

YKBK-GEN7-9007(D25x13)

Technical Data

Material	PA6 GF30
Surface Processing	BLACK(흑)
Application	SPACE RING

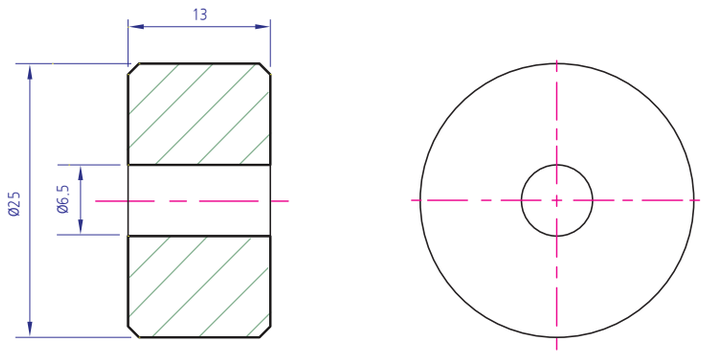

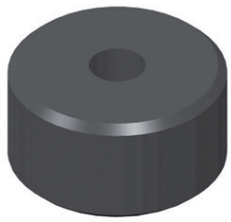

BRACKET GEN SERIES

YKBK-GEN7-9009(185x46x36)

Technical Data

Material	PA6 GF30
Surface Processing	BLACK(흑)
Application	GHAIN GUIDE TOP

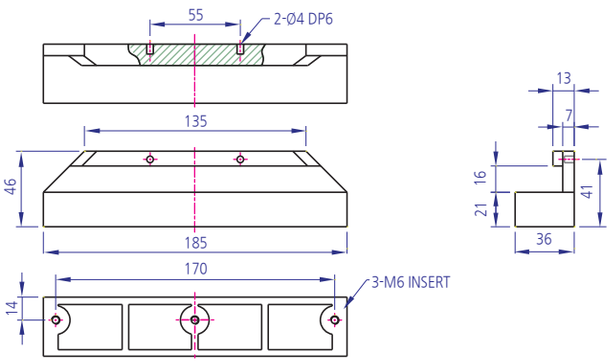

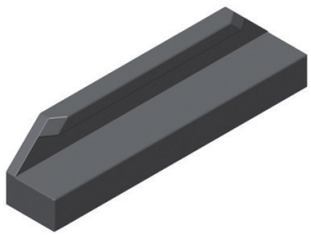

BRACKET GEN SERIES

YKBK-GEN7-9015(69x60x37)

Technical Data

Material	PA6 GF30
Surface Processing	BLACK(흑)
Application	REAR CHAIN GUIDE

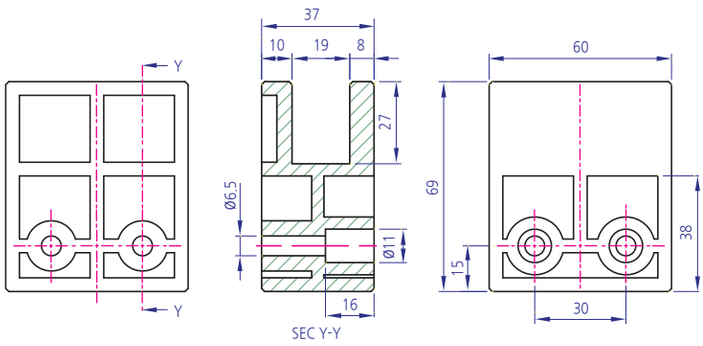

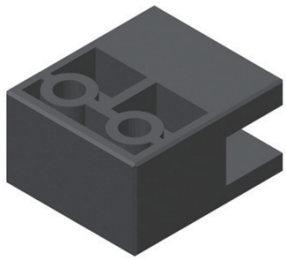

BRACKET GEN SERIES

YKBK-GEN7-9016(D120x30)

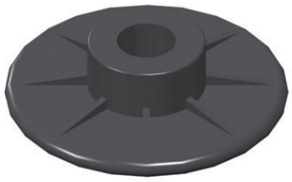

Technical Data	
Material	PA6 GF30
Surface Processing	BLACK(흑)
Application	ROLLER

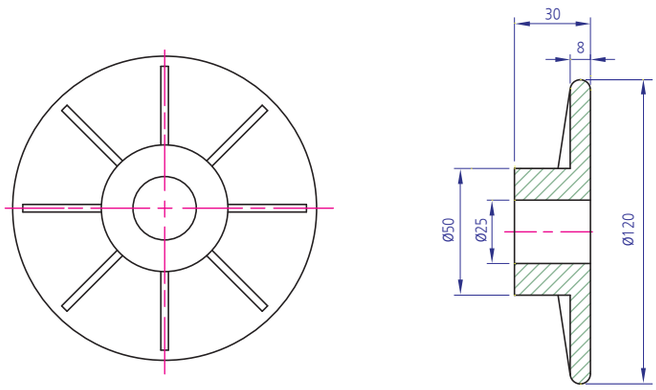

BRACKET GEN SERIES

YKBK-GEN7-1520(77x170x37.5)

Technical Data	
Material	PA6 GF30
Surface Processing	BLACK(흑)
Application	BRACKET

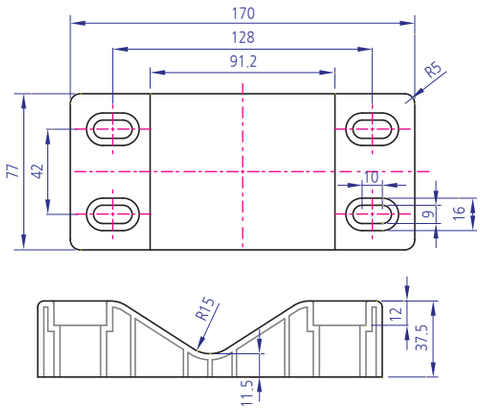

PC Bracket

YKBK-Ø26x9

Technical Data	
Material	PC ALLOY
Surface Processing	(흑)
Application	서포터 브라켓

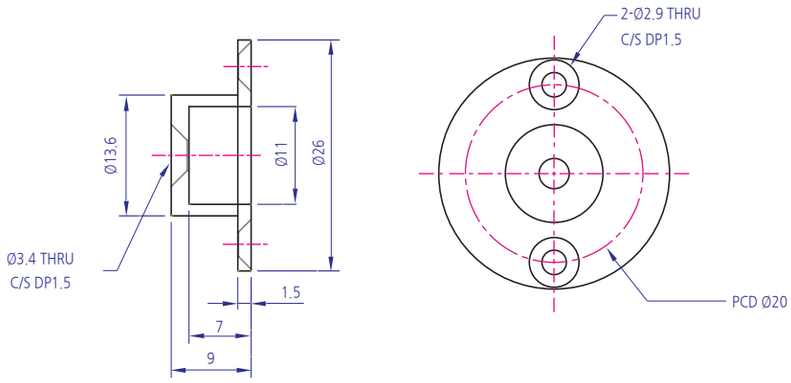

PC Bracket

YKBK-45x60x185

Technical Data	
Material	PC ALLOY
Surface Processing	BLACK(흑)
Application	서포터 브라켓

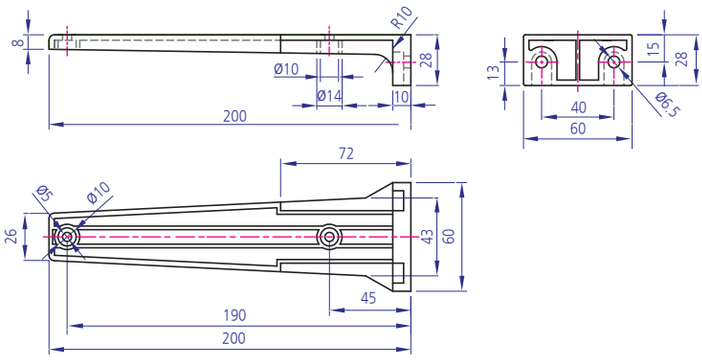

PC BRACKET

YKBK-123x50x15

Technical Data	
Material	PC ALLOY
Surface Processing	BLACK(흑)
Application	서포터브라켓

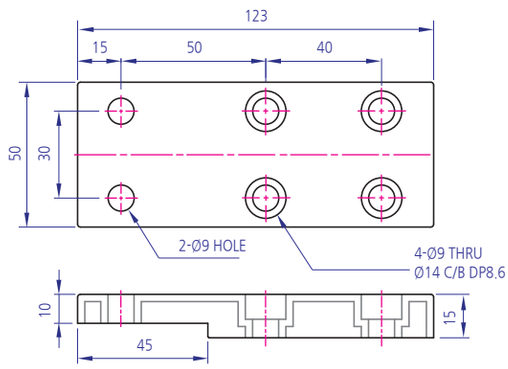

PC BRACKET

YKBK-M64x45x30

Technical Data	
Material	PC+GF30
Surface Processing	BLACK(흑)
Application	FITTING HOLDER

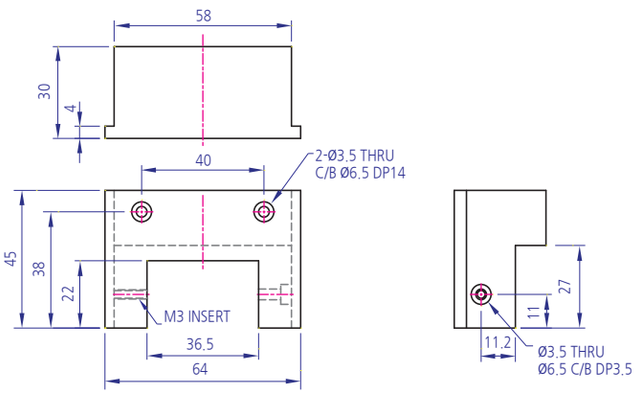

ACETAL BRACKET

YKBK-54x14.5x8.5

Technical Data	
Material	ACETAL
Surface Processing	BLACK
Application	CARD STOPPER

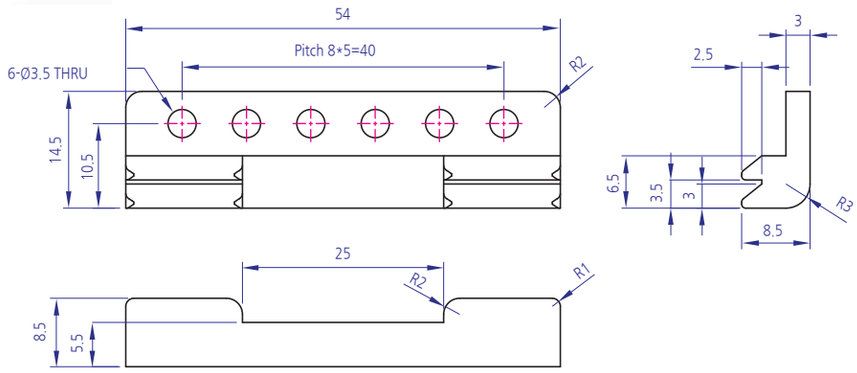

PC BRACKET

YKBK-M-137x68x20-SLS

Technical Data	
Material	PVC,대전방지
Surface Processing	Gray, Black(대전방지)
Application	GUIDE ROLLER SUPORT/BUFFER BKT

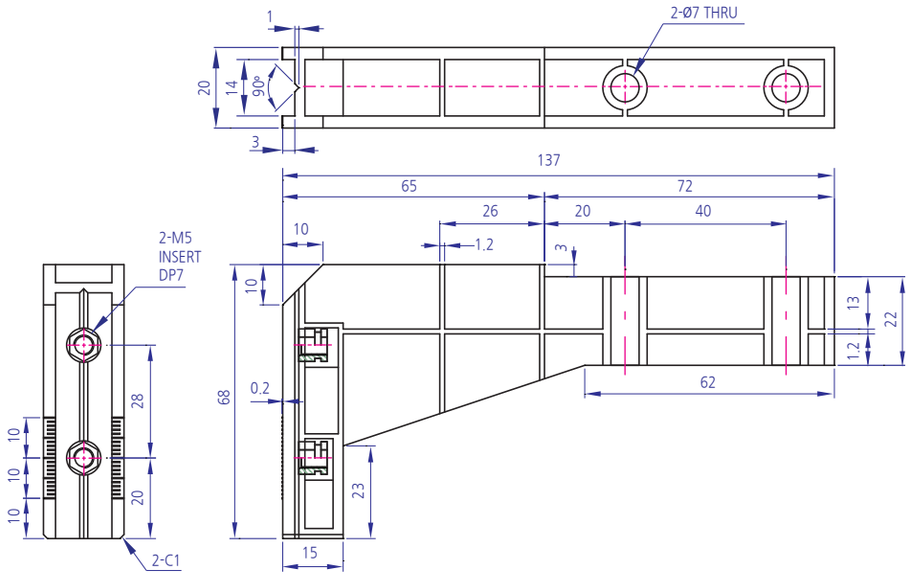

AL BRACKET (CLAMP)

YKBK-DC SF16x25-15T

Technical Data	
Material	ALDC-12
Surface Processing	SILVER (SHOT,액체도장)
Application	P/C 복합판 고정용 (가이드블럭)

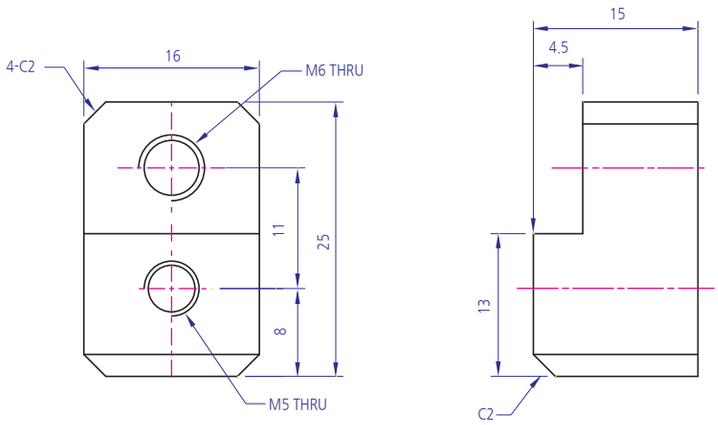

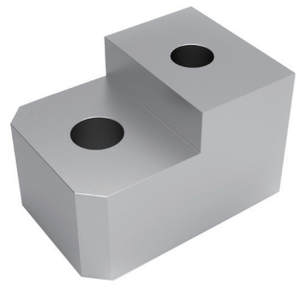

AL BRACKET (CLAMP)

YKBK-DC AV15x20-12T

Technical Data	
Material	ALDC-12
Surface Processing	SILVER(SHOT,액체도장)
Application	프로파일용 연결부품

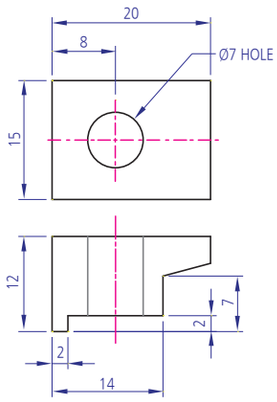

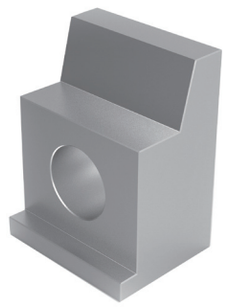

AL BRACKET(CLAMP)

YKBK-DC 20.5x8x15

Technical Data	
Material	ALDC-12
Surface Processing	SILVER 도장
Application	부품 고정용

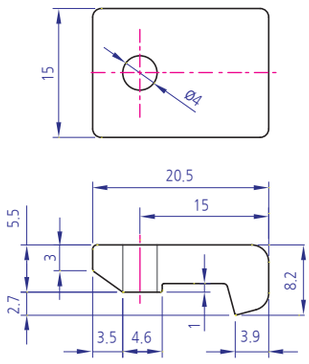

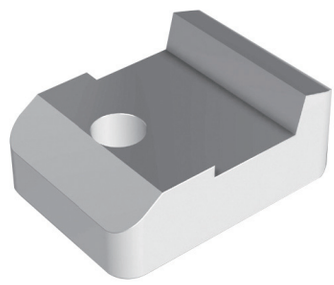

AL BRACKET(CLAMP)

YKBK-AL 60x21.5xL

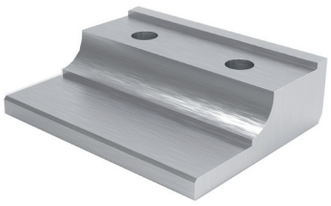

Technical Data	
Material	A6061
Surface Processing	SILVER ANODIZING
Application	주문사양

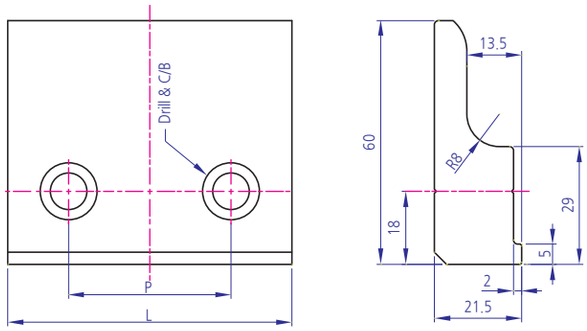

AL BRACKET(CLAMP)

YKBK-AL 54x32

Technical Data	
Material	A6061
Surface Processing	SILVER ANODIZING
Application	주문사양

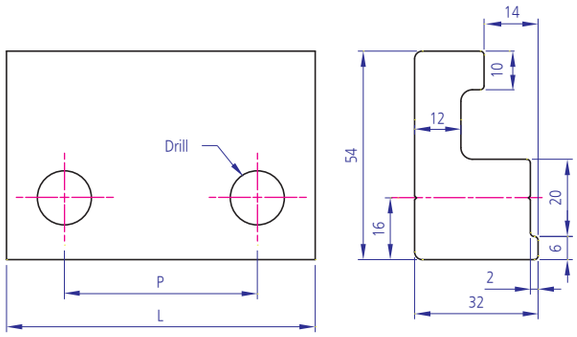

AL BRACKET(CLAMP)

YKBK-AL 43x15

Technical Data	
Material	A6061
Surface Processing	SILVER ANODIZING
Application	주문사양

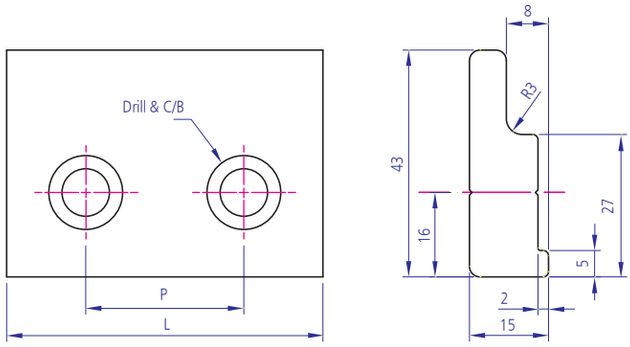

AL BRACKET(CLAMP)

YKBK-AL 45x36

Technical Data	
Material	A6061
Surface Processing	SILVER ANODIZING
Application	주문사양

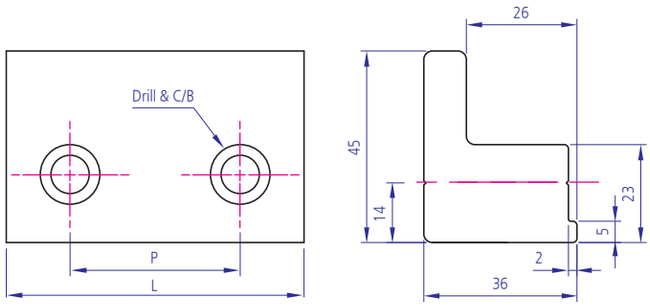

AL BRACKET(CLAMP)

YKBK-AL 45x36-1

Technical Data	
Material	A6061
Surface Processing	SILVER ANODIZING
Application	주문사양

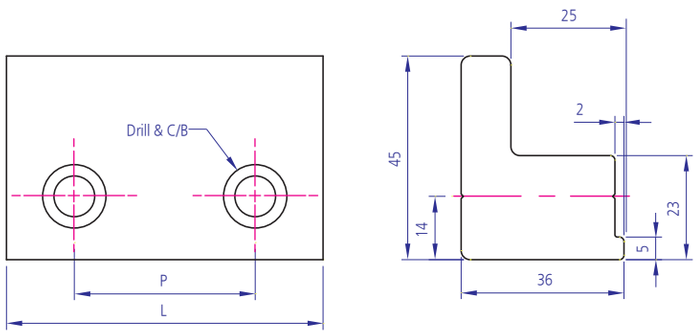

AL BRACKET(CLAMP)

YKBK-AL 49x42

Technical Data	
Material	A6061
Surface Processing	SILVER ANODIZING
Application	주문사양

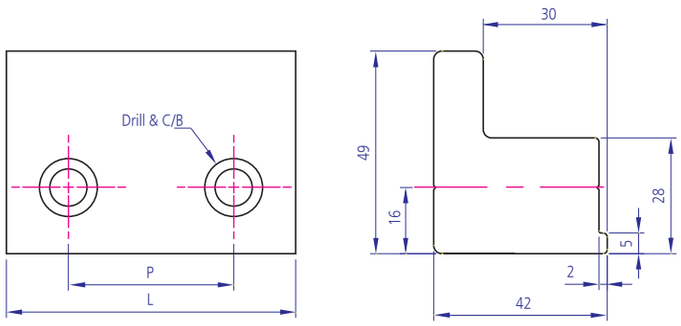

AL BRACKET(CLAMP)

YKBK-AL 49x42-1

Technical Data	
Material	A6061
Surface Processing	SILVER ANODIZING
Application	주문사양

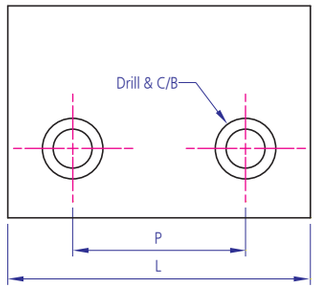

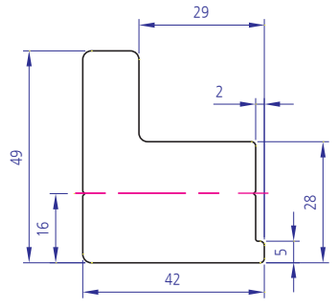

AL BRACKET(CLAMP)

YKBK-AL 24x7.5

Technical Data	
Material	A6061
Surface Processing	SILVER ANODIZING
Application	주문사양

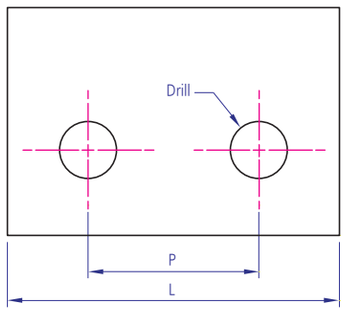

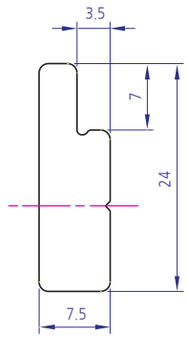

AL BRACKET(CLAMP)

YKBK-AL 24x14.5

Technical Data	
Material	A6061
Surface Processing	SILVER ANODIZING
Application	주문사양

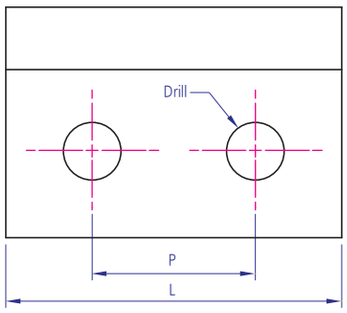

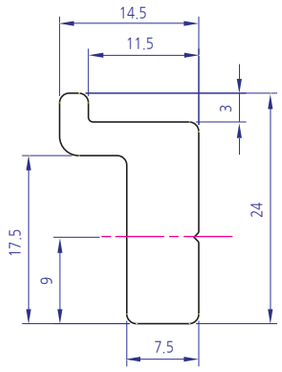

AL BRACKET(CLAMP)

YKBK-AL 98x42

Technical Data	
Material	A6061
Surface Processing	SILVER ANODIZING
Application	주문사양

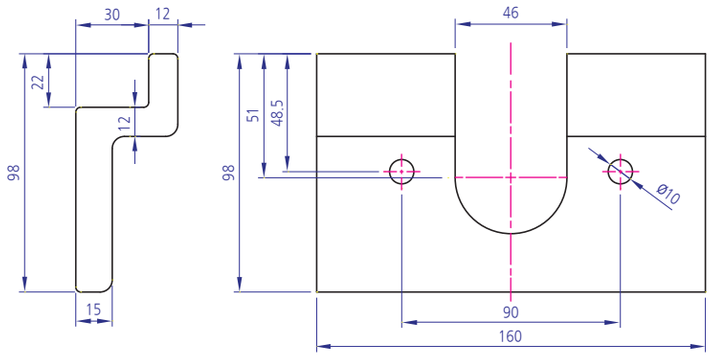

PC BRACKET

YKBK-P15x17x13

Technical Data	
Material	PC+GF30
Surface Processing	BLACK
Application	케이블 서포터 고정용

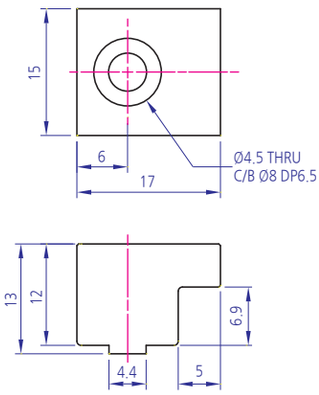

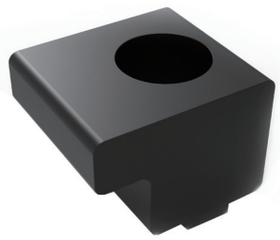

PC BRACKET

YKBK-P15x21x13

Technical Data	
Material	PC+GF30
Surface Processing	BLACK
Application	케이블 서포터 고정용

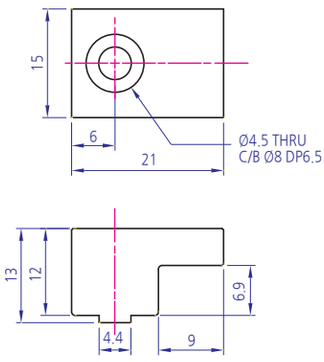

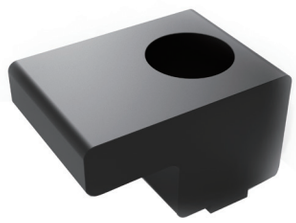

CASTING CLAMP

YKBK-CT 42.5x35x24

Technical Data

Material	GCD450(steel 주물)
Surface Processing	Zn(White)
Application	RAIL 고정용

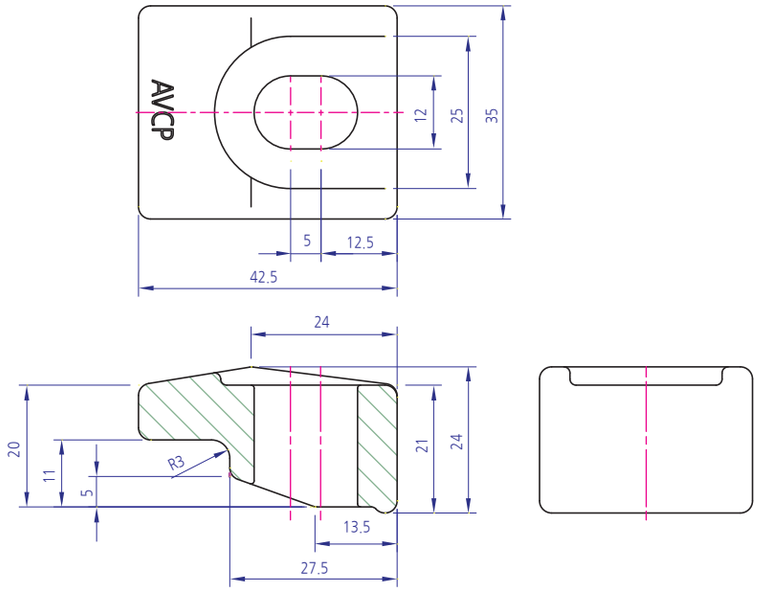

CASTING CLAMP

YKBK-CT 54x50x38

Technical Data

Material	GCD450(steel 주물)
Surface Processing	Zn(White)
Application	RAIL 고정용

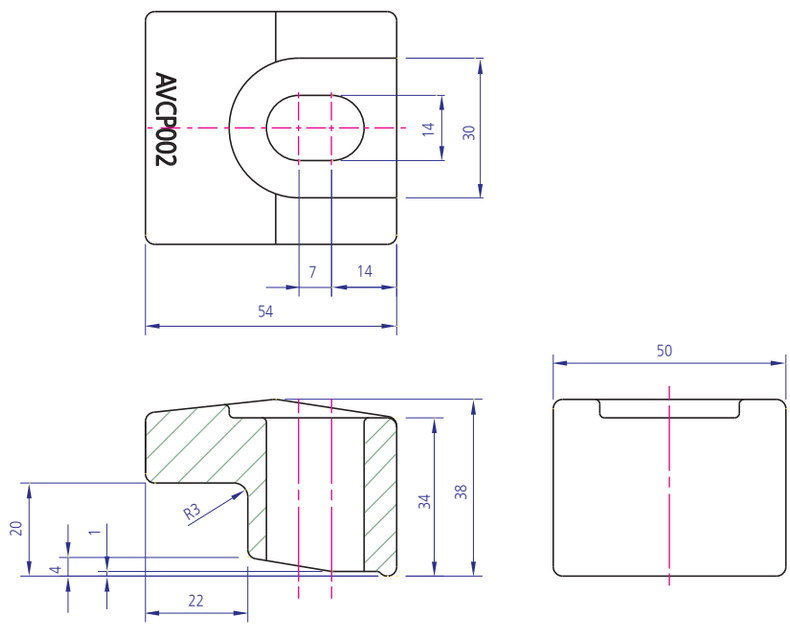

Technical Data

Material	ALDC12
Surface Processing	액체도장(SILVER)
Application	OHCV 용

W HANGER

YKBK-DC 404x233x100

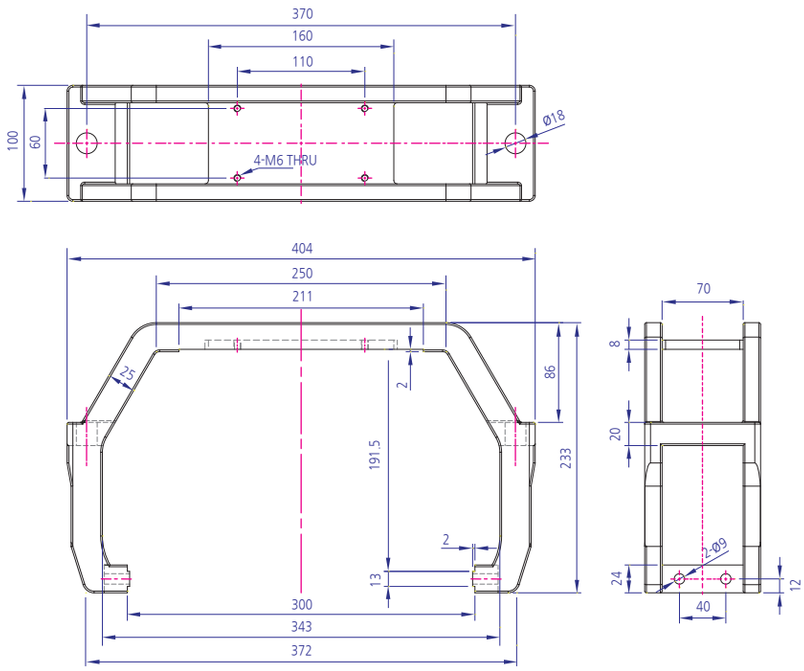

Technical Data

Material	ALDC12
Surface Processing	액체도장(SILVER)
Application	OHCV 용

W HANGER

YKBK-D-423x248x110

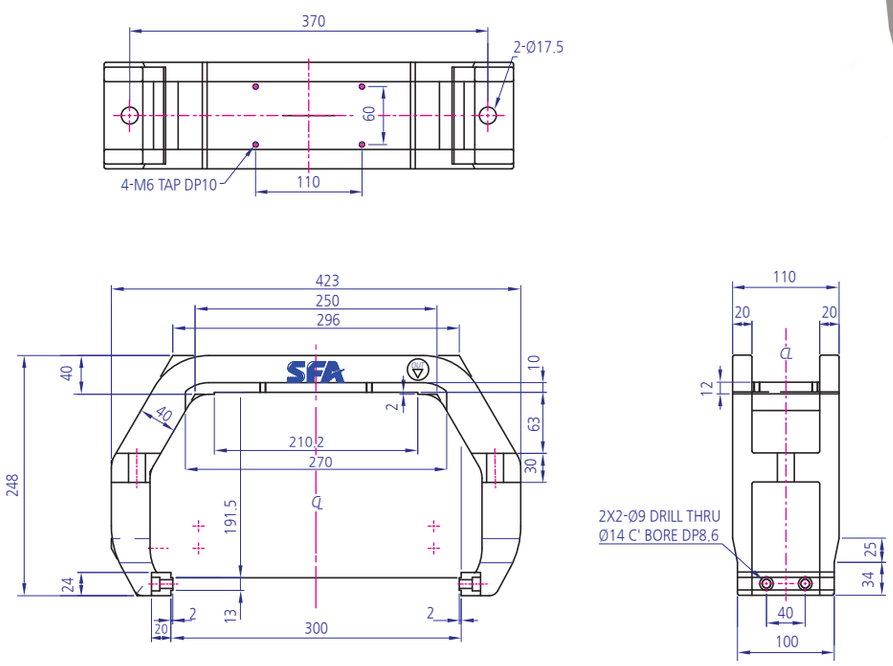

W HANGER

YKBK-D-503x273x110 SFA

Technical Data	
Material	ALDC12
Surface Processing	Silver 도장, Short
Application	OHCV 용

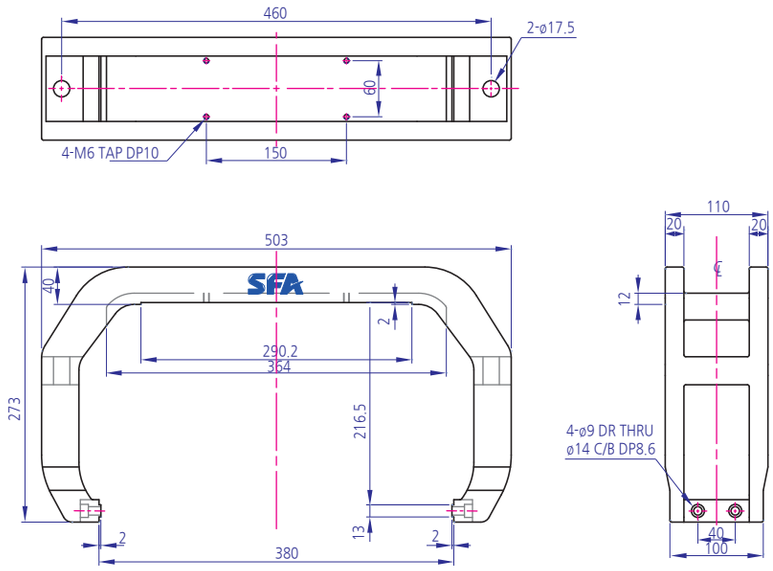

AL BRACKET

YKBK-DC-400x405x35

Technical Data	
Material	ALDC12
Surface Processing	무정전도장(White Gray)
Application	SHELF 용

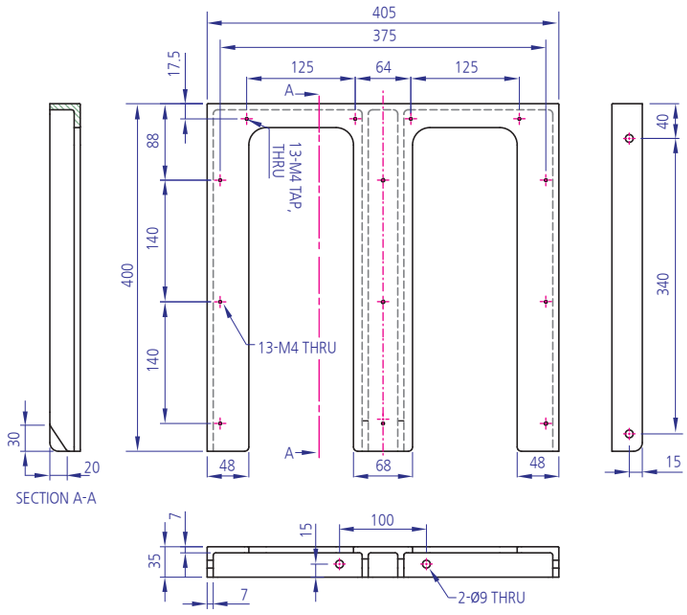

AL BRACKET

YKBK-D-SHELF-860 SFA

Technical Data	
Material	ALDC-12
Surface Processing	우레탄 대전방지 도장(White Gray)
Application	SHELF 용

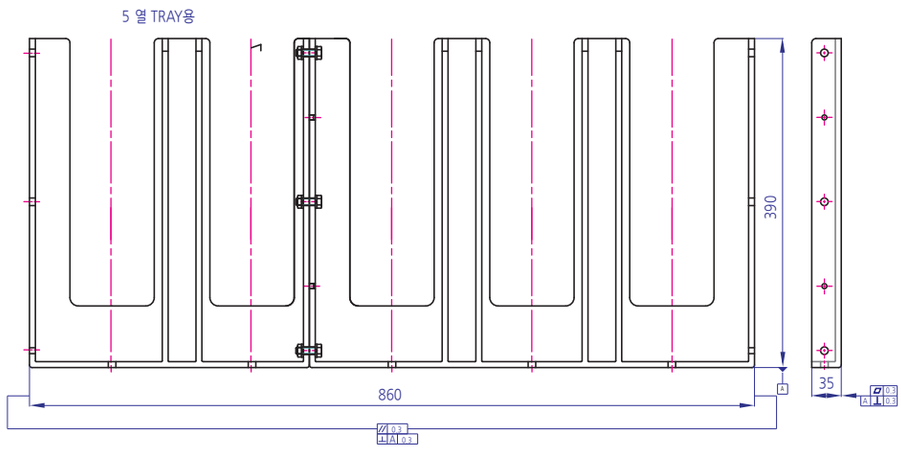

AL BRACKET

YKBK-D-SHELF-528 SFA

Technical Data	
Material	ALDC-12
Surface Processing	우레탄 대전방지 도장(White Gray)
Application	SHELF 용

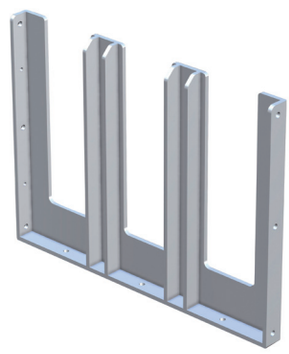

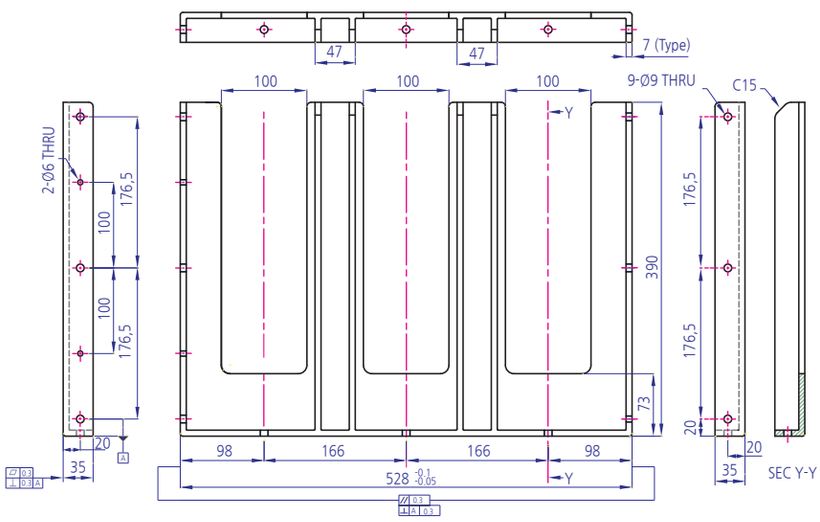

AL BRACKET

YKBK-D-SHELF-332 SFA

Technical Data	
Material	ALDC-12
Surface Processing	무정전도장(White Gray)
Application	SHELF 용

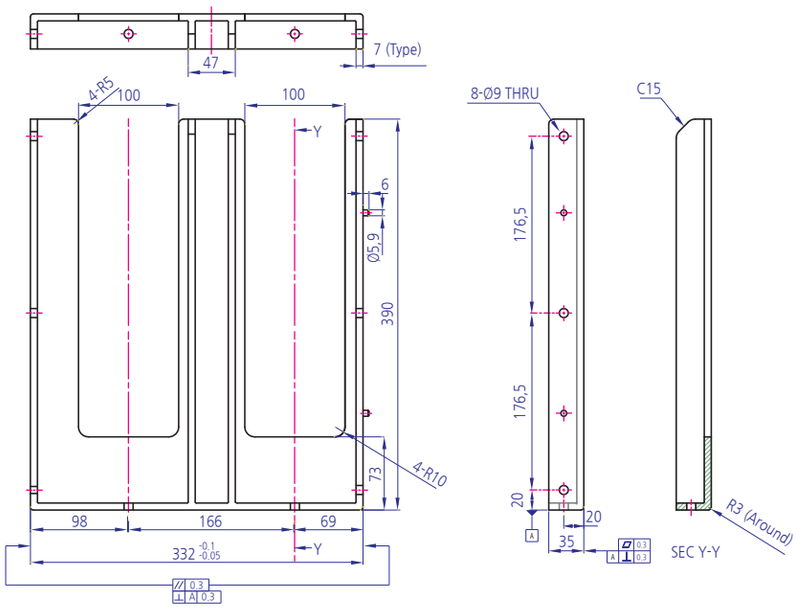

CASTING BRACKET

YKBK-CT 100x132.5x32

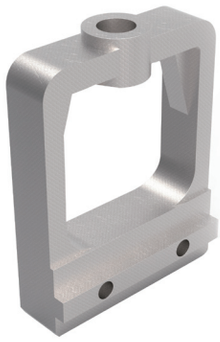

Technical Data	
Material	FCD45(주물)
Surface Processing	SILVER 도장
Application	OHCV용

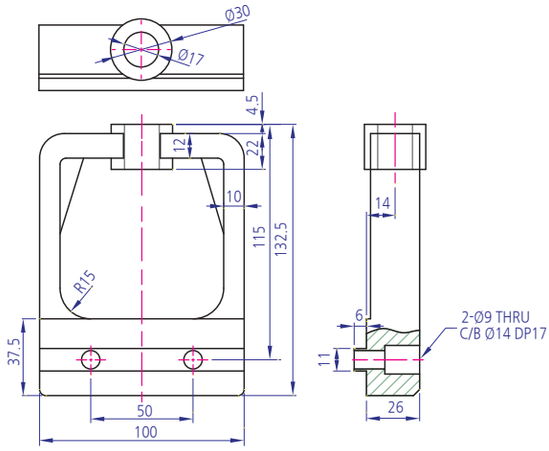

CASTING BRACKET

YKBK-CT 115x194.5x52

Technical Data	
Material	SC480(주물)
Surface Processing	SILVER 도장
Application	OHCV 용

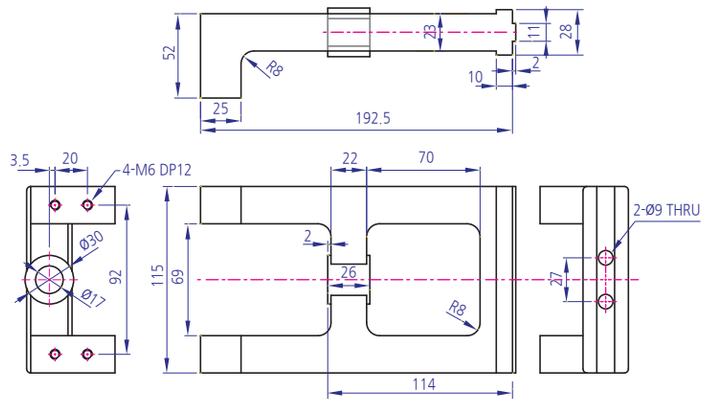

CASTING BRACKET

YKBK-C-115x167x52

Technical Data	
Material	SC480(주물)
Surface Processing	SILVER 도장
Application	OHCV 용

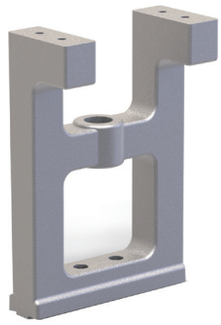

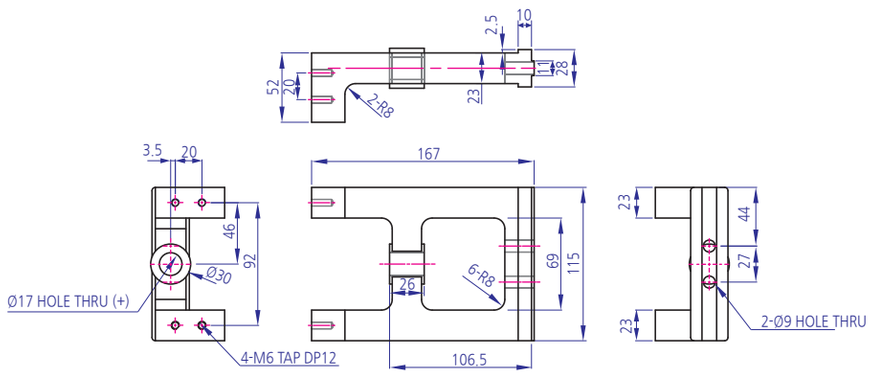

CASTING BRACKET

YKBK-CT 393x253.5x70

Technical Data	
Material	FCD45(주물)
Surface Processing	SILVER 도장
Application	OHCV 용

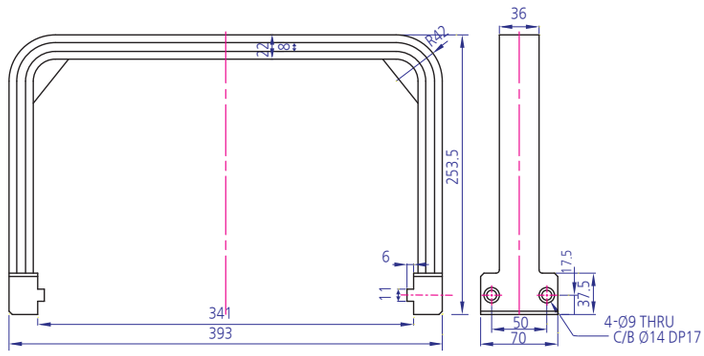

CASTING BRACKET

YKBK-C-392x191x90

Technical Data	
Material	FCD45(주물)
Surface Processing	SILVER 도장
Application	OHCV 용

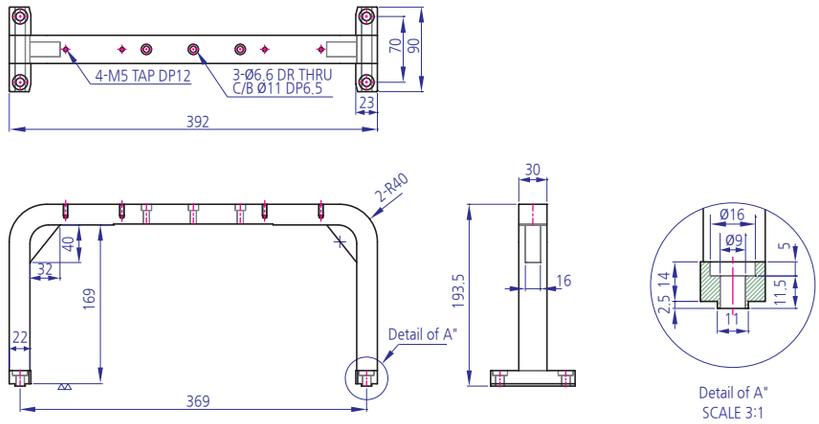

주물제품

YKBK-C-105x97.5x60

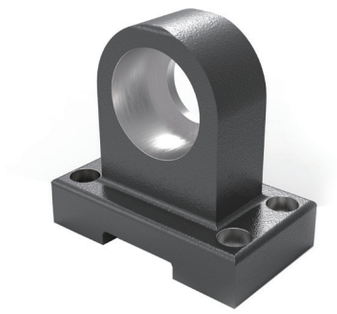

Technical Data	
Material	FCDA45(주물)
Surface Processing	분체도장(흑)
Application	CARRIAGE 용/ FIX HINGE BLOCK-4

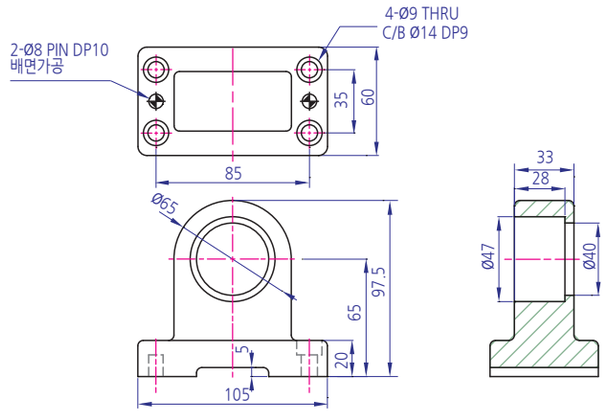

주물제품

YKBK-C-105x122x60

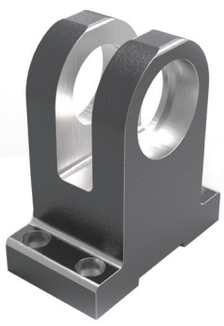

Technical Data	
Material	FCD45(주물)
Surface Processing	분체도장(흑)
Application	CARRIAGE 용/ FIX HINGE BLOCK

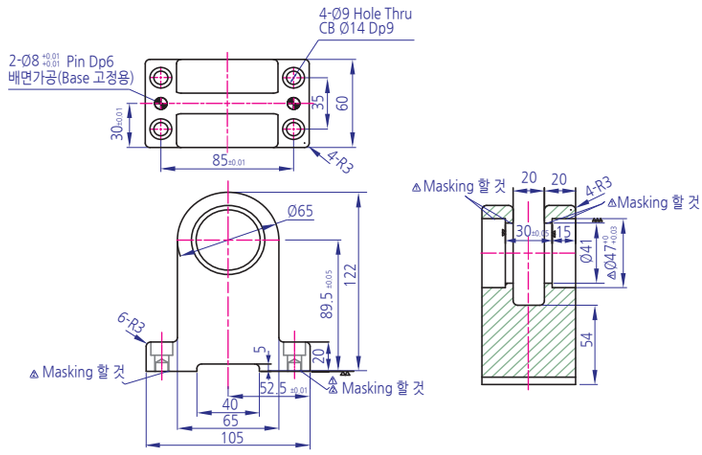

주물제품

YKBK-C-130x121x69

Technical Data

Material	FCD45(주물)
Surface Processing	분체도장(흑)
Application	CARRIAGE 용/ FIX HINGE BLOCK-2

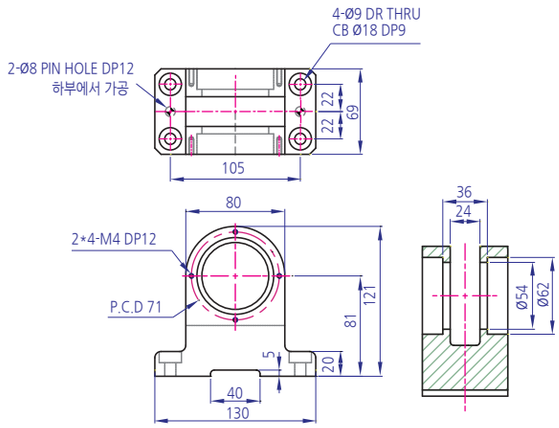

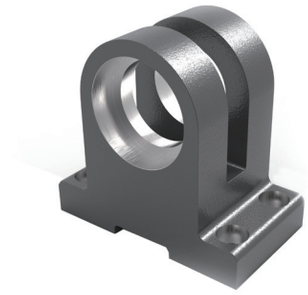

주물제품

YKBK-C-130x144x69

Technical Data

Material	FCD45(주물)
Surface Processing	분체도장(흑)
Application	CARRIAGE 용/ FIX HINGE BLOCK-1

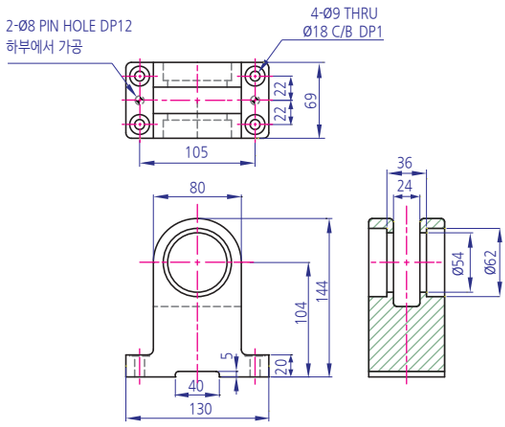

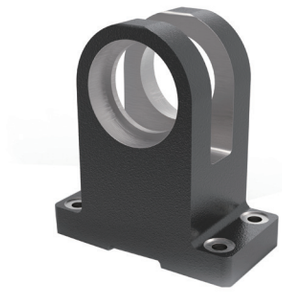

주물제품

YKBK-C-140x87x85

Technical Data

Material	FCDA45(주물)
Surface Processing	분체도장(흑)
Application	CARRIAGE 용/ BALL SCREW HOUSING

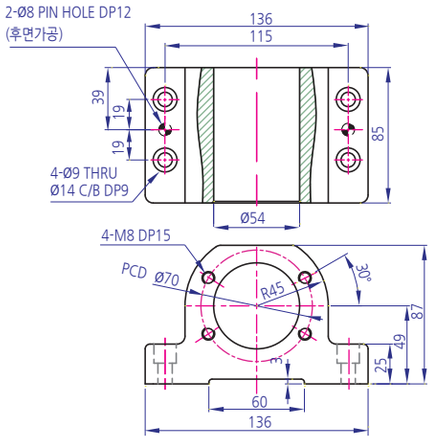

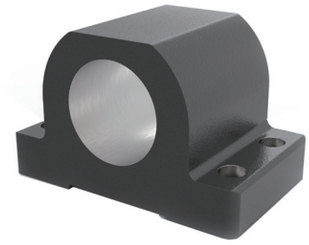

주물제품

YKBK-C-180x130x110

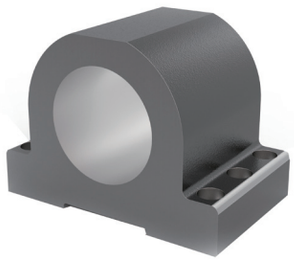

Technical Data

Material	FCD45(주물)
Surface Processing	분체도장(흑)
Application	CARRIAGE 용/ MOVING HINGE BLOCK

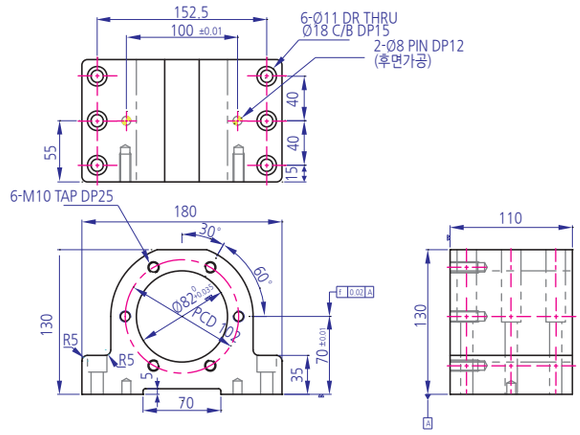

BRACKET(파이프서포트)

YKBK-CM D2082-1

Technical Data

Material	SUS316,304
Surface Processing	광택연마
Application	스테인레스로 내구성 및 내식성이 우수
참고	파이프 고정용 브라켓

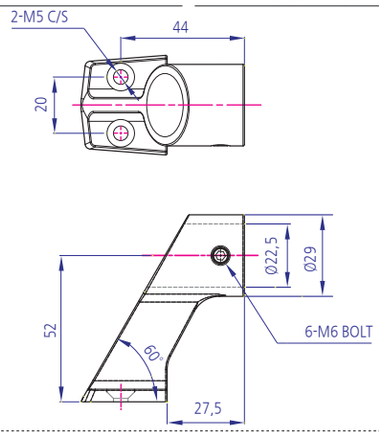

BRACKET(파이프서포트)

YKBK-CM D2083-1

Technical Data

Material	SUS316,304
Surface Processing	광택연마
Application	스테인레스로 내구성 및 내식성이 우수
참고	파이프 고정용 브라켓

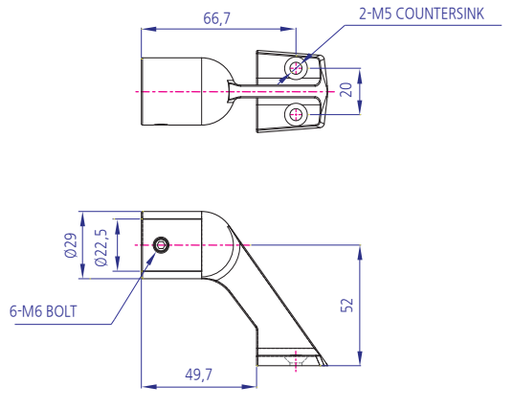

BRACKET(파이프서포트)

YKBK-CM D2084 SEIRES

Technical Data	
Material	SUS316,304
Surface Processing	광택연마
Application	스테인레스로 내구성 및 내식성이 우수
참고	파이프 고정용 브라켓

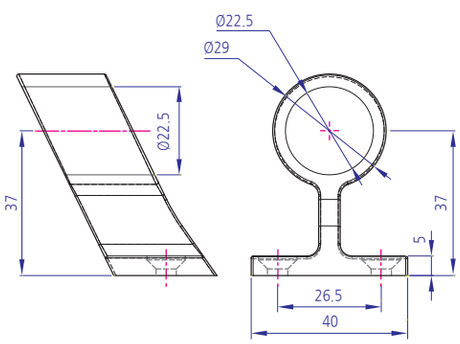

CM-D2084-01

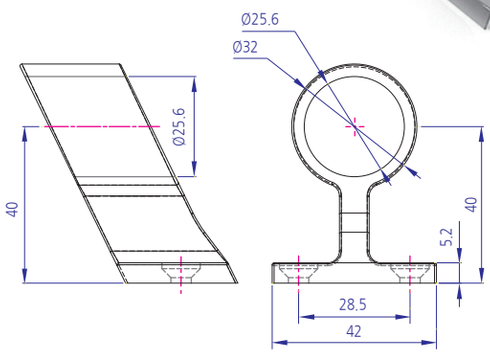

CM-D2084-02

BRACKET(파이프서포트)

YKBK-CM D2085 SEIRES

Technical Data	
Material	SUS316,304
Surface Processing	광택연마
Application	스테인레스로 내구성 및 내식성이 우수
참고	파이프 고정용 브라켓

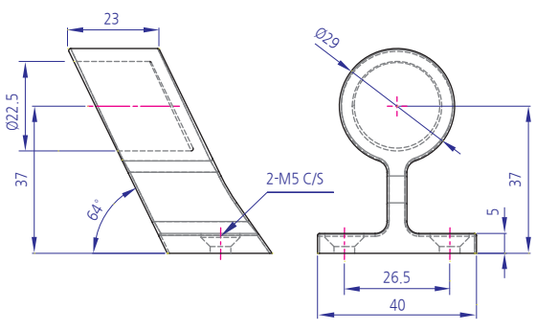

CM-D2085-01

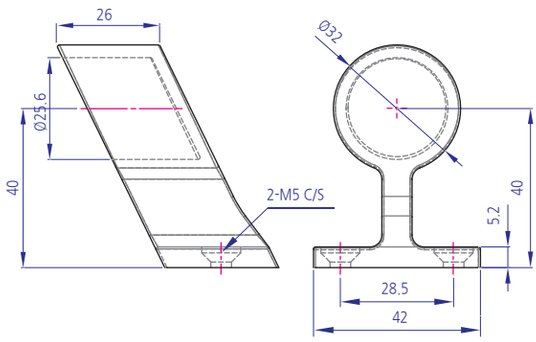

CM-D2085-02

AL캐스팅

YKBK-DC-100x80x80-1

Technical Data

Material	ALDC12
Surface Processing	액체도장(SILVER)
Application	모터고정용, SUPPORT BLOCK

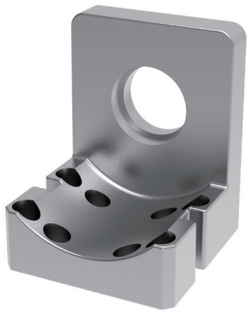

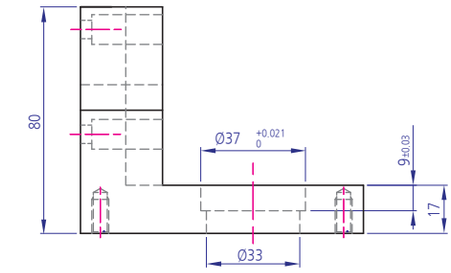

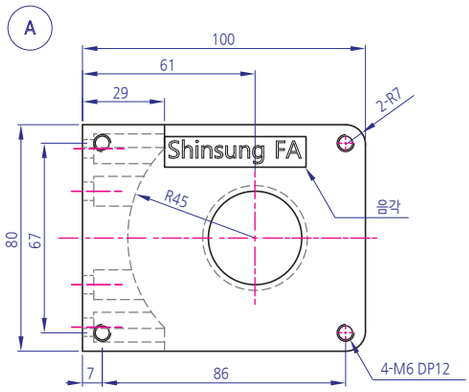

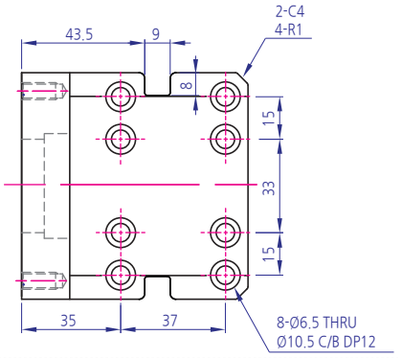

AL캐스팅

YKBK-D-100x80x80-2

Technical Data
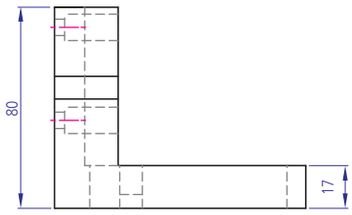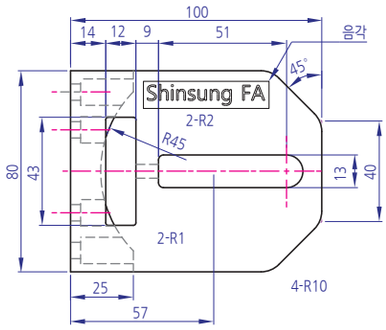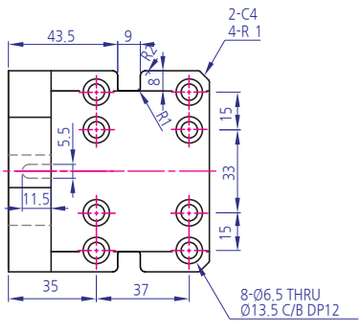
Material	ALDC12
Surface Processing	액체도장(SILVER)
Application	모터고정용, TENSION BLOCK